ESPECIFICACIONES DE VEHÍCULOS

08/2012

JAGUAR

Al realizar trabajos de mantenimiento y reparación de un vehículo Jaguar, es importante usar los datos técnicos y especificaciones actualizados y correctos para garantizar que el vehículo funcione con toda seguridad y sin problemas.

Este manual se ha publicado para ayudar a los mecánicos de Jaguar en su tarea de brindar un servicio de reparación y mantenimiento de primera categoría para los vehículos Jaguar. Asimismo, les permitirá proporcionar el máximo nivel de calidad de mano de obra que los clientes exigen de los concesionarios Jaguar.

La fecha que aparece en la portada es la fecha de publicación del manual, que se actualizará y reeditará periódicamente para poder incluir datos nuevos o modificados.

Entre una actualización y otra, recomendamos anotar a mano en este manual toda información facilitada en TOPIx, la cual sustituye toda información emitida en este manual.

Tenga en cuenta que esta es una publicación de carácter general, de modo que es posible que parte de la información en ella contenida no corresponda a su mercado. Asegúrese siempre de que la información que solicita corresponda a la especificación del vehículo en cuestión.

Publicado en agosto de 2012 por Technical Communications **Jaguar** Publicación n.º JLR 15 96 15_3E

Número de bastidor del vehículo (VIN) 1
Alineación de las ruedas delanteras. 6
Alineación de las ruedas traseras 40
Altura de la suspensión 56
Tamaño y presión de los neumáticos. 65
Pares de apriete: tuercas de rueda 78
Líquido de la dirección asistida: especificación y capacidad 79
Datos de los motores 86
Orden de encendido y numeración de los cilindros 105
Juegos de válvulas. 110
Aceite del motor: especificación y capacidad. 111
Refrigerante del motor: especificación y capacidad. 133
Instalación de la correa auxiliar 142
Especificación de las bujías 154
Culata: Motores de gasolina. 163
Culata: Motores Diésel 169
Relación de desmultiplicación del diferencial trasero. 172
Lubricantes de la caja de cambios y el diferencial: especificación y capacidad 182
Aire acondicionado: especificación y capacidad 193

XJ	
Año de fabricación	**VIN inicial**
1998	812317
1999	853936
2000	F00103
2001	F20645
2002 – y VIN final	F41863 – F59525
2003	G00442
2004	G12878
2005	G34528
2006	G49701
2006.25	H00332
2007	H11537
2008	H18680
2009	H29531
2010	V00325
2011	V00591
2012	V22230
2013	V39427

1998 – Introducción del motor de gasolina V8 de 3.2 L

1998 – introducción de los motores de gasolina V8 de 4.0 L atmosféricos y sobrealimentados

2003 – Introducción del nuevo XJ

2003 – Introducción del motor de gasolina V6 de 3.0 L

2003 – Introducción del motor de gasolina V8 de 3.5 L

2003 – Introducción de los motores de gasolina V8 de 4.2 L atmosféricos y sobrealimentados

2005 – Introducción de vehículos de chasis largo

2006.25 – Introducción del motor diésel V6 de 2.7 L

2010 – Introducción del nuevo XJ

2010 – Introducción del motor diésel V6 de 3.0 L

2010 – Introducción del motor de gasolina V8 de 5.0 L atmosférico

2010 – Introducción del motor de gasolina V8 de 5.0 L sobrealimentado

2011.75 – Introducción del motor de gasolina V6 de 3.0 L

2013 – Introducción del motor de gasolina GTDi de 2.0 L

2013 – Introducción del motor de gasolina de 3.0 L sobrealimentado

Nota

XK	
Año de fabricación	**VIN inicial**
1997	001246
1998	018108
1998.75	024687
1999	031303
2000	A00016
2001	A11051
2002	A24196
2003	A30645
2003.5	A35155
2004	A36874
2004.5	A40265
2005	A42348
2006 y VIN final	A44686 – A48684
2006.5	B00379
2007.25	B10527
2008	B20075

XK	
Año de fabricación	**VIN inicial**
2009	B27987
2010	B32753
2011	B38854
2012	B44940
2013	B48620

Nota

1997 Introducción del motor de gasolina V8 de 4.0 L atmosférico

1998.75 Introducción del motor de gasolina V8 de 4.0 L sobrealimentado

2003 Introducción de los motores de gasolina V8 de 4.2 L atmosféricos y sobrealimentados

2006.5 Introducción del nuevo XK con motor de gasolina V8 de 4.2 L atmosférico

2007.25 Introducción del motor de gasolina V8 de 4.2 L sobrealimentado

2010 Introducción del motor de gasolina V8 de 5.0 L atmosférico

2010 Introducción del motor de gasolina V8 de 5.0 L sobrealimentado

XF	
Año de fabricación	**VIN inicial**
2008.25	R00019
2010	R47154
2011	R79435
2012	S20753
2013	S61362

2008.25 – Introducción del motor diésel V6 de 2.7 L

2008.25 – Introducción del motor de gasolina V6 de 3.0 L

2008.25 – Introducción del motor de gasolina V8 de 4.2 L atmosférico

2008.25 – Introducción del motor de gasolina V8 de 4.2 L sobrealimentado

2010 – Introducción del motor diésel V6 de 3.0 L

2010 – Introducción del motor de gasolina V8 de 5.0 L atmosférico

2010 – Introducción del motor de gasolina V8 de 5.0 L sobrealimentado

2012 – Introducción del motor diésel TD4 de 2.2 L de 4 cilindros en línea

2013 – Introducción del motor de gasolina GTDi de 2.0 L

2013 – Introducción del motor de gasolina de 3.0 L sobrealimentado

Nota

S-TYPE	
Año de fabricación	**VIN inicial**
1999.25	L00600
2000	L31321
2000.5	L52923
2001	L86902
2002.5	M45255
2003	M62936
2004	M94765
2004.5	N13089
2004.75	N14071
2006	N52048
2007	N71665
2008 – y VIN final	N80181 – N91220

1999.25 – Introducción del motor de gasolina V6 de 3.0 L

1999.25 – Introducción del motor de gasolina V8 de 4.0 L

2002.5 – Introducción del motor de gasolina V6 de 2.5 L

2002.5 – Introducción de los motores de gasolina V8 de 4.2 L atmosféricos y sobrealimentados

2004.75 – Introducción del motor diésel V6 de 2.7 L

Nota

X-TYPE	
Año de fabricación	**VIN inicial**
2001	C00344
2002	C42385
2002.25	C59261
2003	D01808
2004	D56272
2004.5	D86655
2005	E19616
2005.5	E46483
2006	E67744
2006.25	E73994
2007	J04731
2008	J28493
2009	J39906
2010	J58932
VIN final	J63579

Introducción del motor de gasolina V6 de 2.5 L

2001 – Introducción del motor de gasolina V6 de 3.0 L

2002.25 – Introducción del motor de gasolina V6 de 2.0 L

2004 – Introducción del motor diésel de 2.0 L de 4 cilindros en línea

2004.5 – Introducción del modelo familiar

2006.25 – Introducción del motor diésel TDCi de 2.2 L de 4 cilindros en línea

Nota

XJ: caída							
Desde MA 1998 hasta MA 2003		**Lado izquierdo**		**Lado derecho**		**Equilibrio (lado izquierdo menos lado derecho)**	
		Nominal	**Tolerancia**	**Nominal**	**Tolerancia**	**Nominal**	**Tolerancia**
XJR, salvo NAS, y Daimler Super-8 alemán							
Mercados con volante a la derecha y Japón	Grados decimales	– 0,97°	± 0,50°	– 0,72°	± 0,50°	– 0,25°	± 1,00°
	Grados/minutos	– 58'	± 30'	– 43'	± 30'	– 15'	± 1°
Resto del mundo	Grados decimales	– 0,72°	± 0,50°	– 0,97°	± 0,50°	0,25°	± 1,00°
	Grados/minutos	– 43'	± 30'	– 58'	± 30'	15'	± 1°
XJR NAS y Comfort/Sport/Daimler Super-8							
Mercados con volante a la derecha y Japón	Grados decimales	– 0,52°	± 0,50°	– 0,27°	± 0,50°	– 0,25°	± 1,00°
	Grados/minutos	– 31'	± 30'	– 16'	± 30'	– 15'	± 1°
EE. UU., Canadá, México, República Dominicana (NAS)	Grados decimales	– 0,02°	± 0,50°	– 0,52°	± 0,50°	0,50°	± 1,00°
	Grados/minutos	– 1'	± 30'	– 31'	± 30'	30'	± 1°
Resto del mundo	Grados decimales	– 0,27°	± 0,50°	– 0,52°	± 0,50°	0,25°	± 1,00°
	Grados/minutos	– 16'	± 30'	– 31'	± 30'	15'	± 1°

Nota: *todas las cifras de este cuadro son para la altura 'en salón'; véase la sección 'Alturas de la suspensión'.*

Nota: *los neumáticos deben inflarse a la presión normal.*

Nota: *preste especial atención a los valores 'positivos' y 'negativos' y al formato de los 'grados decimales' o 'grados/minutos' cuando introduzca datos en el equipo de medición.*

XJ: caída							
Desde MA 2003 hasta MA 2010		**Lado izquierdo**		**Lado derecho**		**Equilibrio (lado izquierdo menos lado derecho)**	
		Nominal	**Tolerancia**	**Nominal**	**Tolerancia**	**Nominal**	**Tolerancia**
Mercados con volante a la derecha y Japón	Grados decimales	– 0,70°	± 0,75°	– 0,30°	± 0,75°	– 0,40°	± 0,75°
	Grados/minutos	– 42'	± 45'	– 18'	± 45'	– 24'	± 45'
EE. UU., Canadá, México, República Dominicana (NAS)	Grados decimales	– 0,25°	± 0,75°	– 0,75°	± 0,75°	0,50°	± 0,75°
	Grados/minutos	– 15'	± 45'	– 45'	± 45'	30'	± 45'
Resto del mundo	Grados decimales	– 0,40°	± 0,75°	– 0,60°	± 0,75°	0,20°	± 0,75°
	Grados/minutos	– 24'	± 45'	– 36'	± 45'	12'	± 45'

Nota: *todas las cifras de este cuadro son de altura 'estándar'; véase la sección "Alturas de la suspensión".*

Nota: *los neumáticos deben inflarse a la presión normal.*

Nota: *preste especial atención a los valores 'positivos' y 'negativos' y al formato de los 'grados decimales' o 'grados/minutos' cuando introduzca datos en el equipo de medición.*

Nota

XJ: caída							
Desde MA 2010 en adelante		**Lado izquierdo**		**Lado derecho**		**Equilibrio (lado izquierdo menos lado derecho)**	
		Nominal	**Tolerancia**	**Nominal**	**Tolerancia**	**Nominal**	**Tolerancia**
Mercados con volante a la derecha y Japón Excepto la India - Todos los modelos	Grados decimales	– 0,50°	± 0,75°	– 0,10°	± 0,75°	– 0,40°	± 0,75°
	Grados/minutos	– 30'	± 45'	– 6'	± 45'	– 24'	± 45'
		Mín.	**Máx.**	**Mín.**	**Máx.**	**Mín.**	**Máx.**
	Grados decimales	– 1,25°	0,25°	– 0,85°	0,65°	– 1,15°	0,35°
	Grados/minutos	– 1° 15'	15'	– 51'	39'	– 1° 9'	21'
		Nominal	**Tolerancia**	**Nominal**	**Tolerancia**	**Nominal**	**Tolerancia**
India - Todos los modelos	Grados decimales	– 0,29°	± 0,75°	0,11°	± 0,75°	– 0,40°	± 0,75°
	Grados/minutos	– 17'	± 45'	7'	± 45'	– 24'	± 45'
		Mín.	**Máx.**	**Mín.**	**Máx.**	**Mín.**	**Máx.**
	Grados decimales	– 1,04°	0,46°	– 0,64°	0,86°	– 1,15°	0,35°
	Grados/minutos	– 1° 2'	28'	– 38'	52'	– 1° 9'	21'

Nota: *todas las cifras de este cuadro son para la altura 'en orden de marcha'; véase la sección 'Alturas de la suspensión'.*

Nota: *los neumáticos deben inflarse a la presión normal.*

Nota: *preste especial atención a los valores 'positivos' y 'negativos' y al formato de los 'grados decimales' o 'grados/minutos' cuando introduzca datos en el equipo de medición.*

Nota

XJ: caída							
Desde MA 2010 en adelante		**Lado izquierdo**		**Lado derecho**		**Equilibrio (lado izquierdo menos lado derecho)**	
		Nominal	**Tolerancia**	**Nominal**	**Tolerancia**	**Nominal**	**Tolerancia**
Volante a la izquierda - Todos los modelos	Grados decimales	– 0,05°	± 0,75°	– 0,55°	± 0,75°	0,50°	± 0,75°
	Grados/minutos	– 3'	± 45'	– 33'	± 45'	30'	± 45'
		Mín.	**Máx.**	**Mín.**	**Máx.**	**Mín.**	**Máx.**
	Grados decimales	– 0,80°	0,70°	– 1,30°	0,20°	– 0,25°	1,25°
	Grados/minutos	– 48'	42'	– 1° 18'	12'	– 15'	1° 15'

Nota: *todas las cifras de este cuadro son para la altura 'en orden de marcha'; véase la sección 'Alturas de la suspensión'.*

Nota: *los neumáticos deben inflarse a la presión normal.*

Nota: *preste especial atención a los valores 'positivos' y 'negativos' y al formato de los 'grados decimales' o 'grados/minutos' cuando introduzca datos en el equipo de medición.*

Nota

XJ: avance del pivote							
Desde MA 1998 hasta MA 2003		**Lado izquierdo**		**Lado derecho**		**Equilibrio (lado izquierdo menos lado derecho)**	
		Nominal	**Tolerancia**	**Nominal**	**Tolerancia**	**Nominal**	**Tolerancia**
XJR, salvo NAS, y Daimler Super-8 alemán							
Mercados con volante a la derecha y Japón	Grados decimales	6,00°	± 2,00°	6,00°	± 2,00°	0,00°	± 1,20°
	Grados/minutos	6°	± 2°	6°	± 2°	0°	± 1° 12'
Resto del mundo	Grados decimales	6,00°	± 2,00°	6,00°	± 2,00°	0,00°	± 1,20°
	Grados/minutos	6°	± 2°	6°	± 2°	0°	± 1° 12'
XJR NAS y Comfort/Sport/Daimler Super-8							
Mercados con volante a la derecha y Japón	Grados decimales	6,00°	± 2,00°	6,00°	± 2,00°	0,00°	± 1,20°
	Grados/minutos	6°	± 2°	6°	± 2°	0°	± 1° 12'
EE. UU., Canadá, México, República Dominicana (NAS)	Grados decimales	6,00°	± 2,00°	6,00°	± 2,00°	0,00°	± 1,20°
	Grados/minutos	6°	± 2°	6°	± 2°	0°	± 1° 12'
Resto del mundo	Grados decimales	6,00°	± 2,00°	6,00°	± 2,00°	0,00°	± 1,20°
	Grados/minutos	6°	± 2°	6°	± 2°	0°	± 1° 12'

Nota: *todas las cifras de este cuadro son para la altura 'en salón'; véase la sección 'Alturas de la suspensión'.*

Nota: *los neumáticos deben inflarse a la presión normal.*

Nota: *preste especial atención a los valores 'positivos' y 'negativos' y al formato de los 'grados decimales' o 'grados/minutos' cuando introduzca datos en el equipo de medición.*

Nota

XJ: avance del pivote							
Desde MA 2003 hasta MA 2010		**Lado izquierdo**		**Lado derecho**		**Equilibrio (lado izquierdo menos lado derecho)**	
		Nominal	**Tolerancia**	**Nominal**	**Tolerancia**	**Nominal**	**Tolerancia**
Mercados con volante a la derecha y Japón	Grados decimales	7,57°	± 0,75°	7,04°	± 0,75°	0,54°	± 0,75°
	Grados/minutos	7° 34'	± 45'	7° 2'	± 45'	0° 32'	± 45'
EE. UU., Canadá, México, República Dominicana (NAS)	Grados decimales	7,48°	± 0,75°	7,48°	± 0,75°	0,00°	± 0,75°
	Grados/minutos	7° 29'	± 45'	7° 29'	± 45'	0°	± 45'
Resto del mundo	Grados decimales	7,48°	± 0,75°	7,48°	± 0,75°	0,00°	± 0,75°
	Grados/minutos	7° 29'	± 45'	7° 29'	± 45'	0°	± 45'

Nota: *todas las cifras de este cuadro son de altura 'estándar'; véase la sección "Alturas de la suspensión".*

Nota: *los neumáticos deben inflarse a la presión normal.*

Nota: *preste especial atención a los valores 'positivos' y 'negativos' y al formato de los 'grados decimales' o 'grados/minutos' cuando introduzca datos en el equipo de medición.*

Nota

XJ: avance del pivote							
Desde MA 2010 en adelante		**Lado izquierdo**		**Lado derecho**		**Equilibrio (lado izquierdo menos lado derecho)**	
		Nominal	**Tolerancia**	**Nominal**	**Tolerancia**	**Nominal**	**Tolerancia**
Mercados con volante a la derecha y Japón Excepto la India - Todos los modelos	Grados decimales	7,16°	± 0,75°	6,63°	± 0,75°	0,54°	± 0,75°
	Grados/minutos	7° 10'	± 45'	6° 37'	± 45'	32'	± 45'
		Mín.	**Máx.**	**Mín.**	**Máx.**	**Mín.**	**Máx.**
	Grados decimales	6,41°	7,91°	5,88°	7,38°	– 0,21°	1,29°
	Grados/minutos	6° 25'	7° 55'	5° 53'	7° 23'	– 13'	1° 17'
		Nominal	**Tolerancia**	**Nominal**	**Tolerancia**	**Nominal**	**Tolerancia**
India - Todos los modelos	Grados decimales	7,02°	± 0,75°	6,48°	± 0,75°	0,54°	± 0,75°
	Grados/minutos	7° 1'	± 45'	6° 29'	± 45'	32'	± 45'
		Mín.	**Máx.**	**Mín.**	**Máx.**	**Mín.**	**Máx.**
	Grados decimales	6,27°	7,77°	5,73°	7,23°	– 0,21°	1,29°
	Grados/minutos	6° 16'	7° 46'	5° 44'	7° 14'	– 13'	1° 17'

Nota: *todas las cifras de este cuadro son para la altura 'en orden de marcha'; véase la sección 'Alturas de la suspensión'.*

Nota: *los neumáticos deben inflarse a la presión normal.*

Nota: *preste especial atención a los valores 'positivos' y 'negativos' y al formato de los 'grados decimales' o 'grados/minutos' cuando introduzca datos en el equipo de medición.*

Nota

XJ: avance del pivote							
Desde MA 2010 en adelante		**Lado izquierdo**		**Lado derecho**		**Equilibrio (lado izquierdo menos lado derecho)**	
		Nominal	**Tolerancia**	**Nominal**	**Tolerancia**	**Nominal**	**Tolerancia**
Volante a la izquierda - Todos los modelos	Grados decimales	6,89°	± 0,75°	6,89°	± 0,75°	0,00°	± 0,75°
	Grados/minutos	6° 53'	± 45'	6° 53'	± 45'	0°	± 45'
		Mín.	**Máx.**	**Mín.**	**Máx.**	**Mín.**	**Máx.**
	Grados decimales	6,14°	7,64°	6,14°	7,64°	– 0,75°	0,75°
	Grados/minutos	6° 8'	7° 38'	6° 8'	7° 38'	– 45'	45'

Nota: *todas las cifras de este cuadro son para la altura 'en orden de marcha'; véase la sección 'Alturas de la suspensión'.*

Nota: *los neumáticos deben inflarse a la presión normal.*

Nota: *preste especial atención a los valores 'positivos' y 'negativos' y al formato de los 'grados decimales' o 'grados/minutos' cuando introduzca datos en el equipo de medición.*

Nota

XJ: convergencia			
Desde MA 1998 hasta MA 2003		**Convergencia total**	
		Nominal	**Tolerancia**
XJR, salvo NAS, y Daimler Super-8 alemán			
Mercados con volante a la derecha y Japón	Grados decimales	0,25°	± 0,17°
	Grados/minutos	15'	± 10'
Resto del mundo	Grados decimales	0,25°	± 0,17°
	Grados/minutos	15'	± 10'
XJR NAS y Comfort/Sport/Daimler Super-8			
Mercados con volante a la derecha y Japón	Grados decimales	0,25°	± 0,17°
	Grados/minutos	15'	± 10'
EE. UU., Canadá, México, República Dominicana (NAS)	Grados decimales	0,25°	± 0,17°
	Grados/minutos	15'	± 10'
Resto del mundo	Grados decimales	0,25°	± 0,17°
	Grados/minutos	15'	± 10'

Nota

Nota: *todas las cifras de este cuadro son para la altura 'en salón'; véase la sección 'Alturas de la suspensión'.*

Nota: *los neumáticos deben inflarse a la presión normal.*

Nota: *preste especial atención a los valores 'positivos' y 'negativos' y al formato de los 'grados decimales' o 'grados/minutos' cuando introduzca datos en el equipo de medición.*

XJ: convergencia							
Desde MA 2003 hasta MA 2010		**Convergencia total**		**Ángulo de convergencia en el lado izquierdo**		**Ángulo de convergencia en el lado derecho**	
		Nominal	**Tolerancia**				
Todos los mercados	Grados decimales	0,10°	± 0,20°	–	–	–	–
	Grados/minutos	6'	± 12'	–	–	–	–
Nota: todas las cifras de este cuadro son de altura ‘estándar’; consulte la sección ‘Alturas de la suspensión’.							
Desde MA 2010 en adelante		**Nominal**	**Tolerancia**	**Nominal**	**Tolerancia**	**Nominal**	**Tolerancia**
Todos los mercados	Grados decimales	0,17°	± 0,20°	0,09°	± 0,10°	0,09°	± 0,10°
	Grados/minutos	10'	± 12'	5'	± 6'	5'	± 6'
		Mín.	**Máx.**	**Mín.**	**Máx.**	**Mín.**	**Máx.**
	Grados decimales	– 0,03°	0,37°	– 0,02°	0,19°	– 0,02°	0,19°
	Grados/minutos	– 2'	22'	– 1'	11'	– 1'	11'

Nota: *todas las cifras de este cuadro son para la altura ‘en orden de marcha’ ; véase la sección ‘Alturas de la suspensión’.*

Nota: *los neumáticos deben inflarse a la presión normal.*

Nota: *preste especial atención a los valores ‘positivos’ y ‘negativos’ y al formato de los ‘grados decimales’ o ‘grados/minutos’ cuando introduzca datos en el equipo de medición.*

Nota

XK: caída							
Desde MA 1997 hasta MA 2006.5		**Lado izquierdo**		**Lado derecho**		**Equilibrio (lado izquierdo menos lado derecho)**	
		Nominal	**Tolerancia**	**Nominal**	**Tolerancia**	**Nominal**	**Tolerancia**
Mercados con volante a la derecha y Japón	Grados decimales	– 0,78°	± 0,50°	– 0,26°	± 0,50°	– 0,51°	± 0,70°
	Grados/minutos	– 47'	± 30'	– 16'	± 30'	– 31'	± 42'
EE. UU., Canadá, México, República Dominicana (NAS)	Grados decimales	– 0,68°	± 0,50°	– 0,80°	± 0,50°	0,13°	± 0,70°
	Grados/minutos	– 41'	± 30'	– 48'	± 30'	8'	± 42'
Resto del mundo	Grados decimales	– 0,74°	± 0,50°	– 0,78°	± 0,50°	0,04°	± 0,70°
	Grados/minutos	– 44'	± 30'	– 47'	± 30'	2'	± 42'

Nota: *todas las cifras de este cuadro son para la altura 'en orden de marcha'; véase la sección 'Alturas de la suspensión'.*

Nota: *los neumáticos deben inflarse a la presión normal.*

Nota: *preste especial atención a los valores 'positivos' y 'negativos' y al formato de los 'grados decimales' o 'grados/minutos' cuando introduzca datos en el equipo de medición.*

Nota

XK: caída							
Desde MA 2006.5 hasta MA 2010		**Lado izquierdo**		**Lado derecho**		**Equilibrio (lado izquierdo menos lado derecho)**	
		Nominal	**Tolerancia**	**Nominal**	**Tolerancia**	**Nominal**	**Tolerancia**
Mercados con volante a la derecha y Japón	Grados decimales	– 0,70°	± 0,75°	– 0,30°	± 0,75°	– 0,40°	± 0,75°
	Grados/minutos	– 42'	± 45'	– 18'	± 45'	– 24'	± 45'
Las figuras a continuación se aplican a vehículos con VIN hasta B44679							
EE. UU., Canadá, México, República Dominicana (NAS)	Grados decimales	– 0,25°	± 0,75°	– 0,75°	± 0,75°	0,50°	± 0,75°
	Grados/minutos	– 15'	± 45'	– 45'	± 45'	30'	± 45
Resto del mundo	Grados decimales	– 0,40°	± 0,75°	– 0,60°	± 0,75°	0,20°	± 0,75°
	Grados/minutos	– 24'	± 45'	– 36'	± 45'	12'	± 45'
Las figuras a continuación se aplican a vehículos con VIN B44680 en adelante							
Todos los vehículos con volante a la izquierda	Grados decimales	– 0,25°	± 0,75°	– 0,75°	± 0,75°	0,50°	± 0,75°
	Grados/minutos	– 15'	± 45'	– 45'	± 45'	30'	± 45'

Nota: *todas las cifras de este cuadro son para la altura 'en orden de marcha'; véase la sección 'Alturas de la suspensión'.*

Nota: *los neumáticos deben inflarse a la presión normal.*

Nota: *preste especial atención a los valores 'positivos' y 'negativos' y al formato de los 'grados decimales' o 'grados/minutos' cuando introduzca datos en el equipo de medición.*

Nota

XK: caída							
Desde MA 2010 en adelante		**Lado izquierdo**		**Lado derecho**		**Equilibrio (lado izquierdo menos lado derecho)**	
		Nominal	**Tolerancia**	**Nominal**	**Tolerancia**	**Nominal**	**Tolerancia**
Mercados con volante a la derecha y Japón	Grados decimales	– 0,70°	± 0,75°	– 0,30°	± 0,75°	– 0,40°	± 0,75°
	Grados/minutos	– 42'	± 45'	– 18'	± 45'	– 24'	± 45'
		Mín.	**Máx.**	**Mín.**	**Máx.**	**Mín.**	**Máx.**
	Grados decimales	– 1,45°	0,05°	– 1,05°	0,45°	– 1,15°	0,35°
	Grados/minutos	– 1° 27'	3'	– 1° 3'	27'	– 1° 9'	21'
		Nominal	**Tolerancia**	**Nominal**	**Tolerancia**	**Nominal**	**Tolerancia**
Volante a la izquierda	Grados decimales	– 0,25°	± 0,75°	– 0,75°	± 0,75°	0,50°	± 0,75°
	Grados/minutos	– 15'	± 45'	– 45'	± 45'	30'	± 45'
		Mín.	**Máx.**	**Mín.**	**Máx.**	**Mín.**	**Máx.**
	Grados decimales	– 1,00°	0,50°	– 1,50°	0,00°	– 0,25°	1,25°
	Grados/minutos	– 1°	30'	– 1° 30'	0°	– 15'	1° 15'

Nota: *todas las cifras de este cuadro son para la altura 'en orden de marcha'; véase la sección 'Alturas de la suspensión'.*

Nota: *los neumáticos deben inflarse a la presión normal.*

Nota: *preste especial atención a los valores 'positivos' y 'negativos' y al formato de los 'grados decimales' o 'grados/minutos' cuando introduzca datos en el equipo de medición.*

Nota

Paquete dinámico opcional en el XK y XKR-S: caída							
Desde MA 2009 hasta MA 2010		**Lado izquierdo**		**Lado derecho**		**Equilibrio (lado izquierdo menos lado derecho)**	
		Nominal	**Tolerancia**	**Nominal**	**Tolerancia**	**Nominal**	**Tolerancia**
Mercados con volante a la derecha y Japón	Grados decimales	– 1,00°	± 0,75°	– 0,60°	± 0,75°	– 0,40°	± 0,75°
	Grados/minutos	– 1°	± 45'	– 36'	± 45'	– 24'	± 45'
Las figuras a continuación se aplican a vehículos con VIN hasta B44679							
EE. UU., Canadá, México, República Dominicana (NAS)	Grados decimales	– 0,55°	± 0,75°	– 1,05°	± 0,75°	0,50°	± 0,75°
	Grados/minutos	– 33'	± 45'	– 1° 3'	± 45'	30'	± 45'
Resto del mundo	Grados decimales	– 0,70°	± 0,75°	– 0,90°	± 0,75°	0,20°	± 0,75°
	Grados/minutos	– 42'	± 45'	– 54'	± 45'	12'	± 45'
Las figuras a continuación se aplican a vehículos con VIN B44680 en adelante							
Todos los vehículos con volante a la izquierda	Grados decimales	– 0,55°	± 0,75°	– 1,05°	± 0,75°	0,50°	± 0,75°
	Grados/minutos	– 33'	± 45'	– 1° 3'	± 45'	30'	± 45'

Nota: *todas las cifras de este cuadro son para la altura 'en orden de marcha'; consulte la sección 'Alturas de la suspensión'.*

Nota: *los neumáticos deben inflarse a la presión normal.*

Nota: *preste especial atención a los valores 'positivos' y 'negativos' y al formato de los 'grados decimales' o 'grados/minutos' cuando introduzca datos en el equipo de medición.*

Nota

Paquete dinámico opcional en el XK y XKR-S: caída							
Desde MA 2010 en adelante		**Lado izquierdo**		**Lado derecho**		**Equilibrio (lado izquierdo menos lado derecho)**	
		Nominal	**Tolerancia**	**Nominal**	**Tolerancia**	**Nominal**	**Tolerancia**
Mercados con volante a la derecha y Japón	Grados decimales	– 1,00°	± 0,75°	– 0,60°	± 0,75°	– 0,40°	± 0,75°
	Grados/minutos	– 1°	± 45'	– 36'	± 45'	– 24'	± 45'
		Mín.	**Máx.**	**Mín.**	**Máx.**	**Mín.**	**Máx.**
	Grados decimales	– 1,75°	– 0,25°	– 1,35°	0,15°	– 1,15°	0,35°
	Grados/minutos	– 1° 45'	– 15'	– 1° 21'	9'	– 1° 9'	21'
		Nominal	**Tolerancia**	**Nominal**	**Tolerancia**	**Nominal**	**Tolerancia**
Volante a la izquierda	Grados decimales	– 0,55°	± 0,75°	– 1,05°	± 0,75°	0,50°	± 0,75°
	Grados/minutos	– 33'	± 45'	– 1° 3'	± 45'	30'	± 45'
		Mín.	**Máx.**	**Mín.**	**Máx.**	**Mín.**	**Máx.**
	Grados decimales	– 1,30°	0,20°	– 1,80°	– 0,30°	– 0,25°	1,25°
	Grados/minutos	– 1° 18'	12'	– 1° 48'	– 18'	– 15'	1° 15'

Nota: *todas las cifras de este cuadro son para la altura 'en orden de marcha'; véase la sección 'Alturas de la suspensión'.*

Nota: *los neumáticos deben inflarse a la presión normal.*

Nota: *preste especial atención a los valores 'positivos' y 'negativos' y al formato de los 'grados decimales' o 'grados/minutos' cuando introduzca datos en el equipo de medición.*

Nota

XK: avance del pivote							
Desde MA 1997 hasta MA 2006.5		**Lado izquierdo**		**Lado derecho**		**Equilibrio (lado izquierdo menos lado derecho)**	
		Nominal	**Tolerancia**	**Nominal**	**Tolerancia**	**Nominal**	**Tolerancia**
Mercados con volante a la derecha y Japón	Grados decimales	7,17°	± 0,70°	7,03°	± 0,70°	0,14°	± 0,70°
	Grados/minutos	7° 10'	± 42'	7° 2'	± 42'	8'	± 42'
EE. UU., Canadá, México, República Dominicana (NAS)	Grados decimales	6,57°	± 0,70°	7,34°	± 0,70°	– 0,76°	± 0,70°
	Grados/minutos	6° 34'	± 42'	7° 20'	± 42'	– 46'	± 42'
Resto del mundo	Grados decimales	6,95°	± 0,70°	7,17°	± 0,70°	– 0,21°	± 0,70°
	Grados/minutos	6° 57'	± 42'	7° 10'	± 42'	– 13'	± 42'

Nota: *todas las cifras de este cuadro son para la altura 'en orden de marcha'; véase la sección 'Alturas de la suspensión'.*

Nota: *los neumáticos deben inflarse a la presión normal.*

Nota: *preste especial atención a los valores 'positivos' y 'negativos' y al formato de los 'grados decimales' o 'grados/minutos' cuando introduzca datos en el equipo de medición.*

Nota

XK: avance del pivote							
A partir de MA 2006.5 en adelante		**Lado izquierdo**		**Lado derecho**		**Equilibrio (lado izquierdo menos lado derecho)**	
		Nominal	**Tolerancia**	**Nominal**	**Tolerancia**	**Nominal**	**Tolerancia**
Mercados con volante a la derecha y Japón	Grados decimales	7,05°	± 0,75°	6,51°	± 0,75°	0,55°	± 0,75°
	Grados/minutos	7° 3'	± 45'	6° 31'	± 45'	33'	± 45'
		Mín.	**Máx.**	**Mín.**	**Máx.**	**Mín.**	**Máx.**
	Grados decimales	6,30°	7,80°	5,76°	7,26°	– 0,20°	1,30°
	Grados/minutos	6° 18'	7° 48'	5° 46'	7° 16'	– 12'	1° 18'
		Nominal	**Tolerancia**	**Nominal**	**Tolerancia**	**Nominal**	**Tolerancia**
Todos los vehículos con volante a la izquierda	Grados decimales	6,78°	± 0,75°	6,78°	± 0,75°	0,00°	± 0,75°
	Grados/minutos	6° 47'	± 45'	6° 47'	± 45'	0°	± 45'
		Mín.	**Máx.**	**Mín.**	**Máx.**	**Mín.**	**Máx.**
	Grados decimales	6,03°	7,53°	6,03°	7,53°	– 0,75°	0,75°
	Grados/minutos	6° 20'	7° 32'	6° 20'	7° 32'	– 45'	45'

Nota: *todas las cifras de este cuadro son para la altura 'en orden de marcha'; véase la sección 'Alturas de la suspensión'.*

Nota: *los neumáticos deben inflarse a la presión normal.*

Nota: *preste especial atención a los valores 'positivos' y 'negativos' y al formato de los 'grados decimales' o 'grados/minutos' cuando introduzca datos en el equipo de medición.*

Nota

Paquete dinámico opcional en el XK y XKR-S: avance del pivote							
Desde MA 2009 hasta MA 2010		**Lado izquierdo**		**Lado derecho**		**Equilibrio (lado izquierdo menos lado derecho)**	
		Nominal	**Tolerancia**	**Nominal**	**Tolerancia**	**Nominal**	**Tolerancia**
Mercados con volante a la derecha y Japón	Grados decimales	7,28°	± 0,75°	6,74°	± 0,75°	0,55°	± 0,75°
	Grados/minutos	7° 17'	± 45'	6° 44'	± 45'	33'	± 45'
EE. UU., Canadá, México, República Dominicana (NAS)	Grados decimales	7,01°	± 0,75°	7,01°	± 0,75°	0,00°	± 0,75°
	Grados/minutos	7° 1'	± 45'	7° 1'	± 45'	0°	± 45'
Resto del mundo	Grados decimales	7,01°	± 0,75°	7,01°	± 0,75°	0,00°	± 0,75°
	Grados/minutos	7° 1'	± 45'	7° 1'	± 45'	0°	± 45'

Nota: *todas las cifras de este cuadro son para la altura 'en orden de marcha'; véase la sección 'Alturas de la suspensión'.*

Nota: *los neumáticos deben inflarse a la presión normal.*

Nota: *preste especial atención a los valores 'positivos' y 'negativos' y al formato de los 'grados decimales' o 'grados/minutos' cuando introduzca datos en el equipo de medición.*

Nota

Paquete dinámico opcional en el XK y XKR-S: avance del pivote							
Desde MA 2010 en adelante		**Lado izquierdo**		**Lado derecho**		**Equilibrio (lado izquierdo menos lado derecho)**	
		Nominal	**Tolerancia**	**Nominal**	**Tolerancia**	**Nominal**	**Tolerancia**
Mercados con volante a la derecha y Japón	Grados decimales	7,20°	± 0,75°	6,65°	± 0,75°	0,55°	± 0,75°
	Grados/minutos	7° 12'	± 45'	6° 39'	± 45'	33'	± 45'
		Mín.	**Máx.**	**Mín.**	**Máx.**	**Mín.**	**Máx.**
	Grados decimales	6,45°	7,95°	5,90°	7,40°	– 0,20°	1,30°
	Grados/minutos	6° 27'	7° 57'	5° 54'	7° 24'	– 12'	1° 18'
		Nominal	**Tolerancia**	**Nominal**	**Tolerancia**	**Nominal**	**Tolerancia**
Volante a la izquierda	Grados decimales	6,93°	± 0,75°	6,93°	± 0,75°	0,00°	± 0,75°
	Grados/minutos	6° 56'	± 45'	6° 56'	± 45'	0°	± 45'
		Mín.	**Máx.**	**Mín.**	**Máx.**	**Mín.**	**Máx.**
	Grados decimales	6,18°	7,68°	6,18°	7,68°	– 0,75°	0,75°
	Grados/minutos	6° 11'	7° 41'	6° 11'	7° 41'	– 45'	45'

Nota: *todas las cifras de este cuadro son para la altura 'en orden de marcha'; véase la sección 'Alturas de la suspensión'.*

Nota: *los neumáticos deben inflarse a la presión normal.*

Nota: *preste especial atención a los valores 'positivos' y 'negativos' y al formato de los 'grados decimales' o 'grados/minutos' cuando introduzca datos en el equipo de medición.*

Nota

XK: convergencia							
Desde MA 1997 hasta MA 2006.5		**Convergencia total**		**Ángulo de convergencia en el lado izquierdo**		**Ángulo de convergencia en el lado derecho**	
		Nominal	**Tolerancia**	**Nominal**	**Tolerancia**	**Nominal**	**Tolerancia**
Todos los mercados	Grados decimales	0,25°	± 0,17°	–	–	–	–
	Grados/minutos	15'	± 10'	–	–	–	–
A partir de MA 2006.5 en adelante		**Nominal**	**Tolerancia**	**Nominal**	**Tolerancia**	**Nominal**	**Tolerancia**
Todos los mercados	Grados decimales	0,17°	± 0,20°	0,09°	± 0,10°	0,09°	± 0,10°
	Grados/minutos	10'	± 12'	5'	± 6'	5'	± 6'
		Mín.	**Máx.**	**Mín.**	**Máx.**	**Mín.**	**Máx.**
	Grados decimales	– 0,03°	0,37°	– 0,02°	0,19°	– 0,02°	0,19°
	Grados/minutos	– 2'	22'	– 1'	11'	– 1'	11'

Nota: *todas las cifras de este cuadro son para la altura 'en orden de marcha'; véase la sección 'Alturas de la suspensión'.*

Nota: *los neumáticos deben inflarse a la presión normal.*

Nota: *preste especial atención a los valores 'positivos' y 'negativos' y al formato de los 'grados decimales' o 'grados/minutos' cuando introduzca datos en el equipo de medición.*

Nota

Paquete dinámico opcional en el XK y XKR-S: convergencia							
Desde MA 2009 hasta MA 2010		**Convergencia total**		**Ángulo de convergencia en el lado izquierdo**		**Ángulo de convergencia en el lado derecho**	
		Nominal	**Tolerancia**	**Nominal**	**Tolerancia**	**Nominal**	**Tolerancia**
Todos los mercados	Grados decimales	0,17°	± 0,20°	–	–	–	–
	Grados/minutos	10'	± 12'	–	–	–	–
Desde MA 2010 en adelante		**Nominal**	**Tolerancia**	**Nominal**	**Tolerancia**	**Nominal**	**Tolerancia**
Todos los mercados	Grados decimales	0,18°	± 0,20°	0,09°	± 0,10°	0,09°	± 0,10°
	Grados/minutos	11'	± 12'	5'	± 6'	5'	± 6'
		Mín.	**Máx.**	**Mín.**	**Máx.**	**Mín.**	**Máx.**
	Grados decimales	– 0,02°	0,38°	– 0,01°	0,19°	– 0,01°	0,19°
	Grados/minutos	– 1'	23'	– 1'	11'	– 1'	11'

Nota: *todas las cifras de este cuadro son para la altura 'en orden de marcha'; véase la sección 'Alturas de la suspensión'.*

Nota: *los neumáticos deben inflarse a la presión normal.*

Nota: *preste especial atención a los valores 'positivos' y 'negativos' y al formato de los 'grados decimales' o 'grados/minutos' cuando introduzca datos en el equipo de medición.*

Nota

XF: caída							
Desde MA 2008.25 hasta MA 2010		**Lado izquierdo**		**Lado derecho**		**Equilibrio (lado izquierdo menos lado derecho)**	
		Nominal	**Tolerancia**	**Nominal**	**Tolerancia**	**Nominal**	**Tolerancia**
Mercados con volante a la derecha y Japón	Grados decimales	– 0,60°	± 0,75°	– 0,20°	± 0,75°	– 0,40°	± 0,75°
	Grados/minutos	– 36'	± 45'	– 12'	± 45'	– 24'	± 45'
EE. UU., Canadá, México, República Dominicana (NAS)	Grados decimales	– 0,20°	± 0,75°	– 0,55°	± 0,75°	0,35°	± 0,75°
	Grados/minutos	– 12'	± 45'	– 33'	± 45'	21'	± 45'
Resto del mundo	Grados decimales	– 0,20°	± 0,75°	– 0,40°	± 0,75°	0,20°	± 0,75°
	Grados/minutos	– 12'	± 45'	– 24'	± 45'	12'	± 45'

Nota: *todas las cifras de este cuadro son para la altura 'en orden de marcha'; véase la sección 'Alturas de la suspensión'.*

Nota: *los neumáticos deben inflarse a la presión normal.*

Nota: *preste especial atención a los valores 'positivos' y 'negativos' y al formato de los 'grados decimales' o 'grados/minutos' cuando introduzca datos en el equipo de medición.*

Nota

XF: caída							
Desde MA 2010 en adelante		**Lado izquierdo**		**Lado derecho**		**Equilibrio (lado izquierdo menos lado derecho)**	
		Nominal	**Tolerancia**	**Nominal**	**Tolerancia**	**Nominal**	**Tolerancia**
Mercados con volante a la derecha y Japón, excepto los vehículos diésel de la India - Todos los modelos	Grados decimales	– 0,60°	± 0,75°	– 0,20°	± 0,75°	– 0,40°	± 0,75°
	Grados/minutos	– 36'	± 45'	– 12'	± 45'	– 24'	± 45'
		Mín.	**Máx.**	**Mín.**	**Máx.**	**Mín.**	**Máx.**
	Grados decimales	– 1,35°	0,15°	– 0,95°	0,55°	– 1,15°	0,35°
	Grados/minutos	– 1° 21'	9'	– 57'	33'	– 1° 9'	21'
		Nominal	**Tolerancia**	**Nominal**	**Tolerancia**	**Nominal**	**Tolerancia**
Diésel en India	Grados decimales	– 0,24°	± 0,75°	0,16°	± 0,75°	– 0,40°	± 0,75°
	Grados/minutos	– 14'	± 45'	10'	± 45'	– 24'	± 45'
		Mín.	**Máx.**	**Mín.**	**Máx.**	**Mín.**	**Máx.**
	Grados decimales	– 0,99°	0,51°	– 0,59°	0,91°	– 1,15°	0,35°
	Grados/minutos	– 59'	31'	– 35'	55'	– 1° 9'	21'

Nota: *todas las cifras de este cuadro son para la altura 'en orden de marcha'; véase la sección 'Alturas de la suspensión'.*

Nota: *los neumáticos deben inflarse a la presión normal.*

Nota: *preste especial atención a los valores 'positivos' y 'negativos' y al formato de los 'grados decimales' o 'grados/minutos' cuando introduzca datos en el equipo de medición.*

Nota

XF: caída							
Desde MA 2010 en adelante		**Lado izquierdo**		**Lado derecho**		**Equilibrio (lado izquierdo menos lado derecho)**	
		Nominal	**Tolerancia**	**Nominal**	**Tolerancia**	**Nominal**	**Tolerancia**
Vehículos con volante a la izquierda - Todos los modelos	Grados decimales	– 0,20°	± 0,75°	– 0,55°	± 0,75°	0,35°	± 0,75°
	Grados/minutos	– 12'	± 45'	– 33'	± 45'	21'	± 45'
		Mín.	**Máx.**	**Mín.**	**Máx.**	**Mín.**	**Máx.**
	Grados decimales	– 0,95°	0,55°	– 1,30°	0,20°	– 0,40°	1,10°
	Grados/minutos	– 57'	33'	– 1° 18'	12'	– 24'	1° 6'

Nota: *todas las cifras de este cuadro son para la altura 'en orden de marcha'; véase la sección 'Alturas de la suspensión'.*

Nota: *los neumáticos deben inflarse a la presión normal.*

Nota: *preste especial atención a los valores 'positivos' y 'negativos' y al formato de los 'grados decimales' o 'grados/minutos' cuando introduzca datos en el equipo de medición.*

Nota

XF: avance del pivote							
Desde MA 2008.25 hasta MA 2010		**Lado izquierdo**		**Lado derecho**		**Equilibrio (lado izquierdo menos lado derecho)**	
		Nominal	**Tolerancia**	**Nominal**	**Tolerancia**	**Nominal**	**Tolerancia**
Mercados con volante a la derecha y Japón	Grados decimales	6,88°	± 0,75°	6,33°	± 0,75°	0,55°	± 0,75°
	Grados/minutos	6° 53'	± 45'	6° 20'	± 45'	33'	± 45'
EE. UU., Canadá, México, República Dominicana (NAS)	Grados decimales	6,61°	± 0,75°	6,74°	± 0,75°	– 0,14°	± 0,75°
	Grados/minutos	6° 36'	± 45'	6° 45'	± 45'	– 8'	± 45'
Resto del mundo	Grados decimales	6,61°	± 0,75°	6,61°	± 0,75°	0,00°	± 0,75°
	Grados/minutos	6° 36'	± 45'	6° 36'	± 45'	0°	± 45'

Nota: *todas las cifras de este cuadro son para la altura 'en orden de marcha'; véase la sección 'Alturas de la suspensión'.*

Nota: *los neumáticos deben inflarse a la presión normal.*

Nota: *preste especial atención a los valores 'positivos' y 'negativos' y al formato de los 'grados decimales' o 'grados/minutos' cuando introduzca datos en el equipo de medición.*

Nota

XF: avance del pivote							
Desde MA 2010 en adelante		**Lado izquierdo**		**Lado derecho**		**Equilibrio (lado izquierdo menos lado derecho)**	
		Nominal	**Tolerancia**	**Nominal**	**Tolerancia**	**Nominal**	**Tolerancia**
Mercados con volante a la derecha y Japón, excepto los vehículos diésel de la India - Todos los modelos	Grados decimales	6,88°	± 0,75°	6,33°	± 0,75°	0,55°	± 0,75°
	Grados/minutos	6° 53'	± 45'	6° 20'	± 45'	33'	± 45'
		Mín.	**Máx.**	**Mín.**	**Máx.**	**Mín.**	**Máx.**
	Grados decimales	6,13°	7,63°	5,58°	7,08°	– 0,20°	1,30°
	Grados/minutos	6° 8'	7° 38'	5° 35'	7° 5'	– 12'	1° 18'
		Nominal	**Tolerancia**	**Nominal**	**Tolerancia**	**Nominal**	**Tolerancia**
Diésel en India	Grados decimales	6,81°	± 0,75°	6,26°	± 0,75°	0,55°	± 0,75°
	Grados/minutos	6° 49'	± 45'	6° 15'	± 45'	33'	± 45'
		Mín.	**Máx.**	**Mín.**	**Máx.**	**Mín.**	**Máx.**
	Grados decimales	6,06°	7,56°	5,51°	7,01°	– 0,20°	1,30°
	Grados/minutos	6° 4'	7° 34'	5° 31'	7° 1'	– 12'	1° 18'

Nota: *todas las cifras de este cuadro son para la altura 'en orden de marcha'; véase la sección 'Alturas de la suspensión'.*

Nota: *los neumáticos deben inflarse a la presión normal.*

Nota: *preste especial atención a los valores 'positivos' y 'negativos' y al formato de los 'grados decimales' o 'grados/minutos' cuando introduzca datos en el equipo de medición.*

Nota

XF: avance del pivote							
Desde MA 2010 en adelante		**Lado izquierdo**		**Lado derecho**		**Equilibrio (lado izquierdo menos lado derecho)**	
		Nominal	**Tolerancia**	**Nominal**	**Tolerancia**	**Nominal**	**Tolerancia**
Todos los vehículos con volante a la izquierda	Grados decimales	6,61°.	± 0,75°	6,74°	± 0,75°	– 0,14°	± 0,75°
	Grados/minutos	6° 36'	± 45'	6° 45'	± 45'	– 8'	± 45'
		Mín.	**Máx.**	**Mín.**	**Máx.**	**Mín.**	**Máx.**
	Grados decimales	5,86°	7,36°	5,99°	7,49°	– 0,89°	0,61°
	Grados/minutos	5° 52'	7° 22'	5° 59'	7° 29'	– 53'	37'

Nota: *todas las cifras de este cuadro son para la altura 'en orden de marcha'; véase la sección 'Alturas de la suspensión'.*

Nota: *los neumáticos deben inflarse a la presión normal.*

Nota: *preste especial atención a los valores 'positivos' y 'negativos' y al formato de los 'grados decimales' o 'grados/minutos' cuando introduzca datos en el equipo de medición.*

Nota

XF: convergencia							
Desde MA 2008.25 hasta MA 2010		**Convergencia total**		**Ángulo de convergencia en el lado izquierdo**		**Ángulo de convergencia en el lado derecho**	
		Nominal	**Tolerancia**	**Nominal**	**Tolerancia**	**Nominal**	**Tolerancia**
Todos los mercados	Grados decimales	0,22°	± 0,20°	–	–	–	–
	Grados/minutos	13'	± 12'	–	–	–	–
Desde MA 2010 en adelante		**Nominal**	**Tolerancia**	**Nominal**	**Tolerancia**	**Nominal**	**Tolerancia**
Todos los mercados	Grados decimales	0,22°	± 0,20°	0,11°	± 0,10°	0,11°	± 0,10°
	Grados/minutos	13'	± 12'	7'	± 6'	7'	± 6'
		Mín.	**Máx.**	**Mín.**	**Máx.**	**Mín.**	**Máx.**
	Grados decimales	0,02°	0,42°	0,01°	0,21°	0,01°	0,21°
	Grados/minutos	1'	25'	1'	13'	1'	13'

Nota: *todas las cifras de este cuadro son para la altura 'en orden de marcha'; véase la sección 'Alturas de la suspensión'.*

Nota: *los neumáticos deben inflarse a la presión normal.*

Nota: *preste especial atención a los valores 'positivos' y 'negativos' y al formato de los 'grados decimales' o 'grados/minutos' cuando introduzca datos en el equipo de medición.*

Nota

S-TYPE: caída							
Desde el MA 1999.25 hasta el MA 2002.5		**Lado izquierdo**		**Lado derecho**		**Equilibrio (lado izquierdo menos lado derecho)**	
		Nominal	**Tolerancia**	**Nominal**	**Tolerancia**	**Nominal**	**Tolerancia**
Mercados con volante a la derecha y Japón	Grados decimales	– 0,25°	± 0,50°	– 0,05°	± 0,50°	– 0,20°	± 0,70°
	Grados/minutos	–15'	± 30'	– 3'	± 30'	– 12'	± 42'
EE. UU., Canadá, México, República Dominicana (NAS)	Grados decimales	0,00°	± 0,50°	– 0,60°	± 0,50°	0,60°	± 0,70°
	Grados/minutos	0°	± 30'	– 36'	± 30'	36'	± 42'
Resto del mundo	Grados decimales	– 0,05°	± 0,50°	– 0,25°	± 0,50°	0,20°	± 0,70°
	Grados/minutos	– 3'	± 30'	– 15'	± 30'	12'	± 42'
A partir de MA 2002.5							
Mercados con volante a la derecha y Japón	Grados decimales	– 0,60°	± 0,75°	– 0,20°	± 0,75°	– 0,40°	± 0,75°
	Grados/minutos	– 36'	± 45'	– 12'	± 45'	– 24'	± 45'
EE. UU., Canadá, México, República Dominicana (NAS)	Grados decimales	– 0,20°	± 0,75°	– 0,55°	± 0,75°	0,35°	± 0,75°
	Grados/minutos	– 12'	± 45'	– 33'	± 45'	21'	± 45'
Resto del mundo	Grados decimales	– 0,20°	± 0,75°	– 0,40°	± 0,75°	0,20°	± 0,75°
	Grados/minutos	– 12'	± 45'	– 24'	± 45'	12'	± 45'

Nota: *todas las cifras de este cuadro son para la altura 'en salón'; véase la sección 'Alturas de la suspensión'.*

Nota: *los neumáticos deben inflarse a la presión normal.*

Nota: *preste especial atención a los valores 'positivos' y 'negativos' y al formato de los 'grados decimales' o 'grados/minutos' cuando introduzca datos en el equipo de medición.*

S-TYPE: avance del pivote							
Desde el MA 1999.25 hasta el MA 2002.5		**Lado izquierdo**		**Lado derecho**		**Equilibrio (lado izquierdo menos lado derecho)**	
		Nominal	**Tolerancia**	**Nominal**	**Tolerancia**	**Nominal**	**Tolerancia**
Mercados con volante a la derecha y Japón	Grados decimales	7,80°	± 0,70°	7,80°	± 0,70°	0,00°	± 0,70°
	Grados/minutos	7° 48'	± 42'	7° 48'	± 42'	0°	± 42'
EE. UU., Canadá, México, República Dominicana (NAS)	Grados decimales	7,80°	± 0,70°	7,80°	± 0,70°	0,00°	± 0,70°
	Grados/minutos	7° 48'	± 42'	7° 48'	± 42'	0°	± 42'
Resto del mundo	Grados decimales	7,80°	± 0,70°	7,80°	± 0,70°	0,00°	± 0,70°
	Grados/minutos	7° 48'	± 42'	7° 48'	± 42'	0°	± 42'
A partir de MA 2002.5							
Mercados con volante a la derecha y Japón	Grados decimales	6,88°	± 0,75°	6,33°	± 0,75°	0,55°	± 0,75°
	Grados/minutos	6° 53'	± 45'	6° 20'	± 45'	33'	± 45'
EE. UU., Canadá, México, República Dominicana (NAS)	Grados decimales	6,61°	± 0,75°	6,74°	± 0,75°	– 0,14°	± 0,75°
	Grados/minutos	6° 36'	± 45'	6° 45'	± 45'	– 8'	± 45'
Resto del mundo	Grados decimales	6,61°	± 0,75°	6,61°	± 0,75°	0,00°	± 0,75°
	Grados/minutos	6° 36'	± 45'	6° 36'	± 45'	0°	± 45'

Nota: *todas las cifras de este cuadro son para la altura 'en salón'; véase la sección 'Alturas de la suspensión'.*

Nota: *los neumáticos deben inflarse a la presión normal.*

Nota: *preste especial atención a los valores 'positivos' y 'negativos' y al formato de los 'grados decimales' o 'grados/minutos' cuando introduzca datos en el equipo de medición.*

S-TYPE: convergencia			
Desde el MA 1999.25 hasta el MA 2002.5		**Convergencia total**	
		Nominal	**Tolerancia**
Todos los mercados	Grados decimales	0,17°	± 0,17°
	Grados/minutos	10'	± 10'
A partir de MA 2002.5			
Todos los mercados	Grados decimales	0,10°	± 0,20°
	Grados/minutos	6'	± 12'

Nota

Nota: *todas las cifras de este cuadro son para la altura 'en salón'; véase la sección 'Alturas de la suspensión'.*

Nota: *los neumáticos deben inflarse a la presión normal.*

Nota: *preste especial atención a los valores 'positivos' y 'negativos' y al formato de los 'grados decimales' o 'grados/minutos' cuando introduzca datos en el equipo de medición.*

X-TYPE: caída							
Desde MA 2001 en adelante		**Lado izquierdo**		**Lado derecho**		**Equilibrio (lado izquierdo menos lado derecho)**	
		Nominal	**Tolerancia**	**Nominal**	**Tolerancia**	**Nominal**	**Tolerancia**
Todos los mercados	Grados decimales	– 0,54°	± 0,75°	– 0,54°	± 0,75°	0,00°	± 0,75°
	Grados/minutos	– 32'	± 45'	– 32'	± 45'	0°	± 45'

Nota: *todas las cifras de este cuadro son para la altura 'en orden de marcha'; véase la sección 'Alturas de la suspensión'.*

Nota: *los neumáticos deben inflarse a la presión normal.*

Nota: *preste especial atención a los valores 'positivos' y 'negativos' y al formato de los 'grados decimales' o 'grados/minutos' cuando introduzca datos en el equipo de medición.*

Nota

X-TYPE: avance del pivote							
Desde MA 2001 en adelante		**Lado izquierdo**		**Lado derecho**		**Equilibrio (lado izquierdo menos lado derecho)**	
		Nominal	**Tolerancia**	**Nominal**	**Tolerancia**	**Nominal**	**Tolerancia**
Todos los mercados	Grados decimales	2,25°	± 0,75°	2,25°	± 0,75°	0,00°	± 0,75°
	Grados/minutos	2° 15'	± 45'	2° 15'	± 45'	0°	± 45'

Nota: *todas las cifras de este cuadro son para la altura 'en orden de marcha'; véase la sección 'Alturas de la suspensión'.*

Nota: *los neumáticos deben inflarse a la presión normal.*

Nota: *preste especial atención a los valores 'positivos' y 'negativos' y al formato de los 'grados decimales' o 'grados/minutos' cuando introduzca datos en el equipo de medición.*

Nota

Nota

X-TYPE: convergencia			
Desde MA 2001 en adelante		**Convergencia total**	
		Nominal	**Tolerancia**
Todos los mercados	Grados decimales	– 0,10°	± 0,20°
	Grados/minutos	– 6'	± 12'

Nota: *todas las cifras de este cuadro son para la altura 'en orden de marcha'; véase la sección 'Alturas de la suspensión'.*

Nota: *los neumáticos deben inflarse a la presión normal.*

Nota: *preste especial atención a los valores 'positivos' y 'negativos' y al formato de los 'grados decimales' o 'grados/minutos' cuando introduzca datos en el equipo de medición*

Nota

XJ: caída					
Desde MA 1998 hasta MA 2003		**Lado izquierdo**		**Lado derecho**	
		Nominal	**Tolerancia**	**Nominal**	**Tolerancia**
Todos los mercados	Grados decimales	– 0,65°	± 0,60°	– 0,65°	± 0,60°
	Grados/minutos	– 39'	± 33'	– 39'	± 33'
Todas las cifras de este cuadro son para la altura ‘en salón’; véase la sección ‘Alturas de la suspensión’.					
Desde MA 2003 hasta MA 2010					
Todos los mercados	Grados decimales	– 0,89°	± 0,75°	– 0,89°	± 0,75°
	Grados/minutos	– 53'	± 45'	– 53'	± 45'

Nota: *todas las cifras de este cuadro son para la altura ‘estándar’; véase la sección ‘Alturas de la suspensión’.*

Nota: *los neumáticos deben inflarse a la presión normal.*

Nota: *preste especial atención a los valores ‘positivos’ y ‘negativos’ y al formato de los ‘grados decimales’ o ‘grados/minutos’ cuando introduzca datos en el equipo de medición.*

XJ: caída					
Desde MA 2010 en adelante		**Lado izquierdo**		**Lado derecho**	
Todos los mercados, excepto India - Todos los modelos		**Nominal**	**Tolerancia**	**Nominal**	**Tolerancia**
	Grados decimales	– 0,67°	± 0,75°	– 0,67°	± 0,75°
	Grados/minutos	– 40'	± 45'	– 40'	± 45'
		Mín.	**Máx.**	**Mín.**	**Máx.**
	Grados decimales	– 1,42°	0,08°	– 1,42°	0,08°
	Grados/minutos	– 1° 25'	5'	– 1° 25'	5'
		Nominal	**Tolerancia**	**Nominal**	**Tolerancia**
India - Todos los modelos	Grados decimales	– 0,44°	± 0,75°	– 0,44°	± 0,75°
	Grados/minutos	– 26'	± 45'	– 26'	± 45'
		Mín.	**Máx.**	**Mín.**	**Máx.**
	Grados decimales	– 1,19°	0,31°	– 1,19°	0,31°
	Grados/minutos	– 1° 11'	19'	– 1° 11'	19'

Nota

Nota: *todas las cifras de este cuadro son para la altura 'en orden de marcha' ; véase la sección 'Alturas de la suspensión'.*

Nota: *los neumáticos deben inflarse a la presión normal.*

Nota: *preste especial atención a los valores 'positivos' y 'negativos' y al formato de los 'grados decimales' o 'grados/minutos' cuando introduzca datos en el equipo de medición.*

XJ: convergencia									
Desde MA 1998 hasta MA 2003		**Lado izquierdo**		**Lado derecho**		**Convergencia total**		**Ángulo de empuje**	
		Nominal	**Tolerancia**	**Nominal**	**Tolerancia**	**Nominal**	**Tolerancia**	**Nominal**	**Tolerancia**
Todos los mercados	Grados decimales	0,17°	± 0,08°	0,17°	± 0,08°	0,33°	± 0,17°	0,00°	± 0,08°
	Grados/minutos	10'	± 5'	10'	± 5'	20'	± 10'	0°	± 5'
Todas las cifras de este cuadro son para la altura ‘en salón’; véase la sección ‘Alturas de la suspensión’.									
Desde MA 2003 hasta MA 2010									
Todos los mercados	Grados decimales	0,08°	± 0,14°	0,08°	± 0,14°	0,16°	± 0,20°	0,00°	± 0,14°
	Grados/minutos	5'	± 8'	5'	± 8'	10'	± 12'	0°	± 8'

Nota: *todas las cifras de este cuadro son para la altura ‘estándar’; véase la sección ‘Alturas de la suspensión’.*

Nota: *los neumáticos deben inflarse a la presión normal.*

Nota: *preste especial atención a los valores ‘positivos’ y ‘negativos’ y al formato de los ‘grados decimales’ o ‘grados/minutos’ cuando introduzca datos en el equipo de medición.*

Nota

XJ: convergencia									
Desde MA 2010 en adelante		**Lado izquierdo**		**Lado derecho**		**Convergencia total**		**Ángulo de empuje**	
		Nominal	**Tolerancia**	**Nominal**	**Tolerancia**	**Nominal**	**Tolerancia**	**Nominal**	**Tolerancia**
Todos los mercados excepto India - Todos los modelos	Grados decimales	0,10°	± 0,14°	0,10°	± 0,14°	0,20°	± 0,20°	0,00°	± 0,14°
	Grados/minutos	6'	± 8'	6'	± 8'	12'	± 12'	0°	± 8'
		Mín.	**Máx.**	**Mín.**	**Máx.**	**Mín.**	**Máx.**	**Mín.**	**Máx.**
	Grados decimales	– 0,04°	0,24°	– 0,04°	0,24°	0,00°	0,40°	– 0,14°	0,14°
	Grados/minutos	– 2'	14'	– 2'	14'	0°	24'	– 8'	8'
		Nominal	**Tolerancia**	**Nominal**	**Tolerancia**	**Nominal**	**Tolerancia**	**Nominal**	**Tolerancia**
India - Todos los modelos	Grados decimales	0,08°	± 0,14°	0,08°	± 0,14°	0,16°	± 0,20°	0,00°	± 0,14°
	Grados/minutos	5'	± 8'	5'	± 8'	10'	± 12'	0°	± 8'
		Mín.	**Máx.**	**Mín.**	**Máx.**	**Mín.**	**Máx.**	**Mín.**	**Máx.**
	Grados decimales	– 0,06°	0,22°	– 0,06°	0,22°	– 0,04°	0,36°	– 0,14°	0,14°
	Grados/minutos	– 4'	13'	– 4'	13'	– 2'	22'	– 8'	8'

Nota: *todas las cifras de este cuadro son para la altura 'en orden de marcha' ; véase la sección 'Alturas de la suspensión'.*

Nota: *los neumáticos deben inflarse a la presión normal.*

Nota: *preste especial atención a los valores 'positivos' y 'negativos' y al formato de los 'grados decimales' o 'grados/minutos' cuando introduzca datos en el equipo de medición.*

Nota

XK: caída					
Desde MA 1997 hasta MA 2006.5		**Lado izquierdo**		**Lado derecho**	
		Nominal	**Tolerancia**	**Nominal**	**Tolerancia**
Todos los mercados	Grados decimales	– 0,50°	± 0,40°	– 0,50°	± 0,40°
	Grados/minutos	– 30'	± 24'	– 30'	± 24'
Desde MA 2006.5 hasta MA 2010					
Todos los mercados (motor atmosférico)	Grados decimales	– 0,53°	± 0,75°	– 0,53°	± 0,75°
	Grados/minutos	– 32'	± 45'	– 32'	± 45'
Todos los mercados (motor sobrealimentado)	Grados decimales	– 0,63°	± 0,75°	– 0,63°	± 0,75°
	Grados/minutos	– 38'	± 45'	– 38'	± 45'

Nota

Nota: *todas las cifras de este cuadro son para la altura 'en orden de marcha'; véase la sección 'Alturas de la suspensión'.*

Nota: *los neumáticos deben inflarse a la presión normal.*

Nota: *preste especial atención a los valores 'positivos' y 'negativos' y al formato de los 'grados decimales' o 'grados/minutos' cuando introduzca datos en el equipo de medición.*

XK: caída					
Desde MA 2010 en adelante		**Lado izquierdo**		**Lado derecho**	
		Nominal	**Tolerancia**	**Nominal**	**Tolerancia**
Motor atmosférico	Grados decimales	– 0,60°	± 0,75°	– 0,60°	± 0,75°
	Grados/minutos	– 36'	± 45'	– 36'	± 45'
		Mín.	**Máx.**	**Mín.**	**Máx.**
	Grados decimales	– 1,35°	0,15°	– 1,35°	0,15°
	Grados/minutos	– 1° 21'	9'	– 1° 21'	9'
		Nominal	**Tolerancia**	**Nominal**	**Tolerancia**
Sobrealimentado	Grados decimales	– 0,72°	± 0,75°	– 0,72°	± 0,75°
	Grados/minutos	– 43'	± 45'	– 43'	± 45'
		Mín.	**Máx.**	**Mín.**	**Máx.**
	Grados decimales	– 1,47°	0,03°	– 1,47°	0,03°
	Grados/minutos	– 1° 28'	2'	– 1° 28'	2'

Nota

Nota: *todas las cifras de este cuadro son para la altura 'en orden de marcha'; véase la sección 'Alturas de la suspensión'.*

Nota: *los neumáticos deben inflarse a la presión normal.*

Nota: *preste especial atención a los valores 'positivos' y 'negativos' y al formato de los 'grados decimales' o 'grados/minutos' cuando introduzca datos en el equipo de medición.*

Paquete dinámico opcional en el XK y XKR-S: caída					
Desde MA 2009 hasta MA 2010		**Lado izquierdo**		**Lado derecho**	
		Nominal	**Tolerancia**	**Nominal**	**Tolerancia**
Todos los mercados	Grados decimales	– 0,99°	± 0,75°	– 0,99°	± 0,75°
	Grados/minutos	– 59'	± 45'	– 59'	± 45'
Desde MA 2010 en adelante					
Todos los mercados		**Nominal**	**Tolerancia**	**Nominal**	**Tolerancia**
	Grados decimales	– 1,00°	± 0,75°	– 1,00°	± 0,75°
	Grados/minutos	– 1°	± 45'	– 1°	± 45'
		Mín.	**Máx.**	**Mín.**	**Máx.**
	Grados decimales	– 1,75°	– 0,25°	– 1,75°	– 0,25°
	Grados/minutos	– 1° 45'	– 15'	– 1° 45'	– 15'

Nota: *todas las cifras de este cuadro son para la altura 'en orden de marcha'; véase la sección 'Alturas de la suspensión'.*

Nota: *los neumáticos deben inflarse a la presión normal.*

Nota: *preste especial atención a los valores 'positivos' y 'negativos' y al formato de los 'grados decimales' o 'grados/minutos' cuando introduzca datos en el equipo de medición.*

Nota

XK: convergencia									
Desde MA 1997 hasta MA 2006.5		**Lado izquierdo**		**Lado derecho**		**Convergencia total**		**Ángulo de empuje**	
		Nominal	**Tolerancia**	**Nominal**	**Tolerancia**	**Nominal**	**Tolerancia**	**Nominal**	**Tolerancia**
Todos los mercados	Grados decimales	0,17°	± 0,08°	0,17°	± 0,08°	0,33°	± 0,17°	0,00°	± 0,08°
	Grados/minutos	10'	± 5'	10'	± 5'	20'	± 10'	0°	± 5
A partir de MA 2006.5 en adelante									
Todos los mercados		**Nominal**	**Tolerancia**	**Nominal**	**Tolerancia**	**Nominal**	**Tolerancia**	**Nominal**	**Tolerancia**
	Grados decimales	0,13°	± 0,14°	0,13°	± 0,14°	0,25°	± 0,20°	0,00°	± 0,14°
	Grados/minutos	8'	± 8'	8'	± 8'	15'	± 12'	0°	± 8'
		Mín.	**Máx.**	**Mín.**	**Máx.**	**Mín.**	**Máx.**	**Mín.**	**Máx.**
	Grados decimales	– 0,02°	0,27°	– 0,02°	0,27°	0,05°	0,45°	– 0,14°	0,14°
	Grados/minutos	– 1'	16'	– 1'	16'	3'	27'	– 8'	8'

Nota: *todas las cifras de este cuadro son para la altura 'en orden de marcha'; véase la sección 'Alturas de la suspensión'.*

Nota: *los neumáticos deben inflarse a la presión normal.*

Nota: *preste especial atención a los valores 'positivos' y 'negativos' y al formato de los 'grados decimales' o 'grados/minutos' cuando introduzca datos en el equipo de medición.*

Nota

Paquete dinámico opcional en el XK y XKR-S: convergencia									
Desde MA 2009 en adelante		**Lado izquierdo**		**Lado derecho**		**Convergencia total**		**Ángulo de empuje**	
		Nominal	**Tolerancia**	**Nominal**	**Tolerancia**	**Nominal**	**Tolerancia**	**Nominal**	**Tolerancia**
Todos los mercados	Grados decimales	0,13°	± 0,14°	0,13°	± 0,14°	0,25°	± 0,20°	0,00°	± 0,14°
	Grados/minutos	8'	± 8'	8'	± 8'	15'	± 12'	0°	± 8'
		Mín.	**Máx.**	**Mín.**	**Máx.**	**Mín.**	**Máx.**	**Mín.**	**Máx.**
	Grados decimales	– 0,02°	0,27°	– 0,02°	0,27°	0,05°	0,45°	– 0,14°	0,14°
	Grados/minutos	– 1'	16'	– 1'	16'	3'	27'	– 8'	8'

Nota: *todas las cifras de este cuadro son para la altura 'en orden de marcha'; véase la sección 'Alturas de la suspensión'.*

Nota

XF: caída					
Desde MA 2008.25 hasta MA 2010		**Lado izquierdo**		**Lado derecho**	
		Nominal	**Tolerancia**	**Nominal**	**Tolerancia**
Todos los mercados	Grados decimales	– 0,69°	± 0,75°	– 0,69°	± 0,75°
	Grados/minutos	– 41'	± 45'	– 41'	± 45'
Desde MA 2010 en adelante		**Nominal**	**Tolerancia**	**Nominal**	**Tolerancia**
Todos los mercados, motores atmosféricos y diésel, excepto los vehículos diésel de la India	Grados decimales	– 0,78°	± 0,75°	– 0,78°	± 0,75°
	Grados/minutos	– 47'	± 45'	– 47'	± 45'
		Mín.	**Máx.**	**Mín.**	**Máx.**
	Grados decimales	– 1,53°	– 0,03°	– 1,53°	– 0,03°
	Grados/minutos	– 1° 32'	– 2'	– 1° 32'	– 2'

Nota

Nota: *todas las cifras de este cuadro son para la altura 'en orden de marcha'; véase la sección 'Alturas de la suspensión'.*

Nota: *los neumáticos deben inflarse a la presión normal.*

Nota: *preste especial atención a los valores 'positivos' y 'negativos' y al formato de los 'grados decimales' o 'grados/minutos' cuando introduzca datos en el equipo de medición.*

XF: caída					
Desde MA 2010 en adelante		**Lado izquierdo**		**Lado derecho**	
		Nominal	**Tolerancia**	**Nominal**	**Tolerancia**
Diésel en India	Grados decimales	– 0,43°	± 0,75°	– 0,43°	± 0,75°
	Grados/minutos	– 26'	± 45'	– 26'	± 45'
		Mín.	**Máx.**	**Mín.**	**Máx.**
	Grados decimales	– 1,18°	0,32°	– 1,18°	0,32°
	Grados/minutos	– 1° 11'	19'	– 1° 11'	19'
		Nominal	**Tolerancia**	**Nominal**	**Tolerancia**
Todos los mercados (‘R’ sobrealimentado)	Grados decimales	– 0,98°	± 0,75°	– 0,98°	± 0,75°
	Grados/minutos	– 59'	± 45'	– 59'	± 45'
		Mín.	**Máx.**	**Mín.**	**Máx.**
	Grados decimales	– 1,73°	– 0,23°	– 1,73°	– 0,23°
	Grados/minutos	– 1° 44'	– 14'	– 1° 44'	– 14'

Nota

Nota: *todas las cifras de este cuadro son para la altura ‘en orden de marcha’; véase la sección ‘Alturas de la suspensión’.*

Nota: *los neumáticos deben inflarse a la presión normal.*

Nota: *preste especial atención a los valores ‘positivos’ y ‘negativos’ y al formato de los ‘grados decimales’ o ‘grados/minutos’ cuando introduzca datos en el equipo de medición.*

XF: convergencia									
Desde MA 2010 en adelante		**Lado izquierdo**		**Lado derecho**		**Convergencia total**		**Ángulo de empuje**	
		Nominal	**Tolerancia**	**Nominal**	**Tolerancia**	**Nominal**	**Tolerancia**	**Nominal**	**Tolerancia**
Todos los mercados y modelos, excepto los vehículos diésel de la India.	Grados decimales	0,08°	± 0,14°	0,08°	± 0,14°	0,17°	± 0,20°	0,00°	± 0,14°
	Grados/minutos	5'	± 8'	5'	± 8'	10'	± 12'	0°	± 8'
		Mín.	**Máx.**	**Mín.**	**Máx.**	**Mín.**	**Máx.**	**Mín.**	**Máx.**
	Grados decimales	– 0,06°	0,22°	– 0,06°	0,22°	– 0,03°	0,37°	– 0,14°	0,14°
	Grados/minutos	– 4'	13'	– 4'	13'	– 2'	22'	– 8'	8'
		Nominal	**Tolerancia**	**Nominal**	**Tolerancia**	**Nominal**	**Tolerancia**	**Nominal**	**Tolerancia**
Diésel en India	Grados decimales	0,06°	± 0,14°	0,06°	± 0,14°	0,11°	± 0,20°	0,00°	± 0,14°
	Grados/minutos	4'	± 8'	4'	± 8'	7'	± 12'	0°	± 8'
		Mín.	**Máx.**	**Mín.**	**Máx.**	**Mín.**	**Máx.**	**Mín.**	**Máx.**
	Grados decimales	– 0,08°	0,20°	– 0,08°	0,20°	– 0,09°	0,31°	– 0,14°	0,14°
	Grados/minutos	– 5'	12'	– 5'	12'	– 5'	19'	– 8'	8'

Nota: *todas las cifras de este cuadro son para la altura 'en orden de marcha'; véase la sección 'Alturas de la suspensión'.*

Nota: *los neumáticos deben inflarse a la presión normal.*

Nota: *preste especial atención a los valores 'positivos' y 'negativos' y al formato de los 'grados decimales' o 'grados/minutos' cuando introduzca datos en el equipo de medición.*

Nota

S-TYPE: caída					
Desde el MA 1999.25 hasta el MA 2002.5		**Lado izquierdo**		**Lado derecho**	
		Nominal	**Tolerancia**	**Nominal**	**Tolerancia**
Todos los mercados	Grados decimales	– 1,00°	± 0,75°	– 1,00°	± 0,75°
	Grados/minutos	– 1°	± 45'	– 1°	± 45'
A partir de MA 2002.5					
Todos los mercados	Grados decimales	– 0,54°	± 0,75°	– 0,54°	± 0,75°
	Grados/minutos	– 32'	± 45'	– 32'	± 45'

Nota

Nota: *todas las cifras de este cuadro son para la altura 'en salón'; véase la sección 'Alturas de la suspensión'.*

Nota: *los neumáticos deben inflarse a la presión normal.*

Nota: *preste especial atención a los valores 'positivos' y 'negativos' y al formato de los 'grados decimales' o 'grados/minutos' cuando introduzca datos en el equipo de medición.*

S-TYPE: convergencia									
Desde el MA 1999.25 hasta el MA 2002.5		**Lado izquierdo**		**Lado derecho**		**Convergencia total**		**Ángulo de empuje**	
		Nominal	**Tolerancia**	**Nominal**	**Tolerancia**	**Nominal**	**Tolerancia**	**Nominal**	**Tolerancia**
Todos los mercados	Grados decimales	0,12°	± 0,10°	0,12°	± 0,10°	0,25°	± 0,17°	0,00°	± 0,10°
	Grados/minutos	7'	± 6'	7'	± 6'	15'	± 10'	0°	± 6'
A partir de MA 2002.5									
Todos los mercados	Grados decimales	0,08°	± 0,14°	0,08°	± 0,14°	0,16°	± 0,20°	0,00°	± 0,14°
	Grados/minutos	5'	± 8'	5'	± 8'	10'	± 12'	0°	± 8'

Nota: *todas las cifras de este cuadro son para la altura 'en salón'; véase la sección 'Alturas de la suspensión'.*

Nota: *los neumáticos deben inflarse a la presión normal.*

Nota: *preste especial atención a los valores 'positivos' y 'negativos' y al formato de los 'grados decimales' o 'grados/minutos' cuando introduzca datos en el equipo de medición.*

Nota

X-TYPE: caída					
Desde MA 2001 en adelante		**Lado izquierdo**		**Lado derecho**	
		Nominal	**Tolerancia**	**Nominal**	**Tolerancia**
Todos los mercados	Grados decimales	– 0,70°	± 0,75°	– 0,70°	± 0,75°
	Grados/minutos	– 42'	± 45'	– 42'	± 45'

Nota: *todas las cifras de este cuadro son para la altura 'en orden de marcha'; véase la sección 'Alturas de la suspensión'.*

Nota: *los neumáticos deben inflarse a la presión normal.*

Nota: *preste especial atención a los valores 'positivos' y 'negativos' y al formato de los 'grados decimales' o 'grados/minutos' cuando introduzca datos en el equipo de medición.*

Nota

X-TYPE: convergencia									
Desde MA 2001 en adelante		**Lado izquierdo**		**Lado derecho**		**Convergencia total**		**Ángulo de empuje**	
		Nominal	**Tolerancia**	**Nominal**	**Tolerancia**	**Nominal**	**Tolerancia**	**Nominal**	**Tolerancia**
Todos los mercados	Grados decimales	0,12°	± 0,14°	0,12°	± 0,14°	0,25°	± 0,20°	0,00°	± 0,14°
	Grados/minutos	7'	± 8'	7'	± 8'	15'	± 12'	0°	± 8'

Nota: *todas las cifras de este cuadro son para la altura 'en orden de marcha'; véase la sección 'Alturas de la suspensión'.*

Nota: *los neumáticos deben inflarse a la presión normal.*

Nota: *preste especial atención a los valores 'positivos' y 'negativos' y al formato de los 'grados decimales' o 'grados/minutos' cuando introduzca datos en el equipo de medición.*

Nota

Vehículo/Suspensión	Mercado	En salón: mm (pulgadas)		En orden de marcha: mm (pulgadas)	
XJ: desde MA 1998 hasta MA 2003 (chasis corto y largo)		**Parte delantera**	**Parte trasera**	**Parte delantera**	**Parte trasera**
Suspensión Comfort	Todos	389 (15,31)	383 (15,07)	389 (15,31)	373 (14,68)
Suspensión Sport	Todos	384 (15,11)	376 (14,80)	384 (15,11)	368 (14,48)
XJR	NAS	389 (15,31)	382 (15,03)	388 (15,27)	372 (14,64)
XJR	ROW	371 (14,60)	369 (14,52)	370 (14,56)	362 (14,25)
Sobrealimentado Super 8	Todos	389 (15,31)	382 (15,03)	388 (15,27)	372 (14,64)

Nota: *la altura de la suspensión se mide desde el centro de la rueda hasta el ápice del paso de rueda, pasando por el eje geométrico de la rueda.*

Nota: *salón = con todos los líquidos al nivel máximo y 20 litros de combustible (21 cuartos de galón).*

Nota: *en orden de marcha = con todos los líquidos al nivel máximo y el depósito de combustible lleno.*

Nota: *todas las cifras indicadas presuponen un estado y una variación de fabricación de ± 15 mm (0,59 pulgadas).*

Nota

Vehículo/Suspensión	Mercado	Altura estándar: mm	
XJ: desde MA 2003 hasta MA 2010 (chasis corto y largo)		**Parte delantera**	**Parte trasera**
Suspensión neumática	Todos	386	373

Nota: *la altura de la suspensión se mide desde el centro de la rueda hasta el ápice del paso de rueda, pasando por el eje geométrico de la rueda.*

Nota: *las alturas de la suspensión son las obtenidas después de que el vehículo haya sido nivelado utilizando la función de PreGeometría del equipo de diagnóstico homologado por Jaguar. Tras su nivelación, las cifras indicadas presuponen un estado y una variación de fabricación de ± 15 mm.*

Nota: *la calibración de la altura de la suspensión sólo puede llevarse a cabo con el equipo de diagnóstico homologado por Jaguar.*

Nota: *debido a la calibración con el equipo de diagnóstico, sólo se muestran las cifras del sistema métrico.*

Nota

Vehículo/Suspensión	Mercado	En salón: mm		En orden de marcha: mm	
XJ: desde MA 2010 en adelante (chasis corto y largo)		**Parte delantera**	**Parte trasera**	**Parte delantera**	**Parte trasera**
Delantera - Muelles helicoidales / Trasera - Suspensión neumática	Todos excepto India	406	405	405	403
Delantera - Muelles helicoidales / Trasera - Suspensión neumática	India	417	415	415	413

Nota: *la calibración de la altura de la suspensión sólo puede llevarse a cabo con el equipo de diagnóstico homologado por Jaguar.*

Nota: *debido a la calibración con el equipo de diagnóstico, sólo se muestran las cifras del sistema métrico.*

Nota: *la altura de la suspensión se mide desde el centro de la rueda hasta el ápice del paso de rueda, pasando por el eje geométrico de la rueda.*

Nota: *salón = con todos los líquidos al nivel máximo y 20 litros de combustible (21 cuartos de galón).*

Nota: *en orden de marcha = con todos los líquidos al nivel máximo y el depósito de combustible lleno.*

Nota: *todas las cifras indicadas presuponen un estado y una variación de fabricación de ± 12 mm (0,47 pulgadas).*

Nota

Vehículo/Suspensión	Mercado	En salón: mm (pulgadas)		En orden de marcha: mm (pulgadas)	
XK: desde MA 1997 hasta MA 2006.5		**Parte delantera**	**Parte trasera**	**Parte delantera**	**Parte trasera**
XK8	Todos	401 (15,78)	416 (16,37)	400 (15,74)	405 (15,94)
XKR	Todos	401 (15,78)	415 (16,33)	400 (15,74)	405 (15,94)
XK: desde MA 2006.5 hasta MA 2010					
Motor atmosférico	Todos	397 (15,63)	401 (15,78)	396 (15,59)	396 (15,59)
Sobrealimentado	Todos	394 (15,51)	397 (15,63)	394 (15,51)	393 (15,47)
XK: desde MA 2010 en adelante					
Motor atmosférico	Todos	394 (15,51)	398 (15,67)	394 (15,51)	394 (15,51)
Sobrealimentado	Todos	392 (15,43)	393 (15,47)	392 (15,43)	389 (15,31)
Paquete dinámico opcional en el XK y XKR-S: desde MA 2009 hasta MA 2010					
	Todos	384 (15,11)	382 (15,03)	384 (15,11)	379 (14,92)
Paquete dinámico opcional en el XK y XKR-S: MA 2010 en adelante					
	Todos	382 (15,03)	383 (15,07)	381 (15,00)	379 (14,92)

Nota: *la altura de la suspensión se mide desde el centro de la rueda hasta el ápice del paso de rueda, pasando por el eje geométrico de la rueda.*

Nota: *salón = con todos los líquidos al nivel máximo y 20 litros de combustible (21 cuartos de galón).*

Nota: *en orden de marcha = con todos los líquidos al nivel máximo y el depósito de combustible lleno.*

Nota: *todas las cifras indicadas presuponen un estado y una variación de fabricación de ± 15 mm (0,59 pulgadas).*

Nota

Vehículo/Suspensión	Mercado	En salón: mm (pulgadas)		En orden de marcha: mm (pulgadas)	
XF: desde MA 2008.25 hasta MA 2010		**Parte delantera**	**Parte trasera**	**Parte delantera**	**Parte trasera**
Motor atmosférico y diésel	Todos	388 (15,27)	397 (15,63)	387 (15,24)	392 (15,43)
Sobrealimentado	Todos	387 (15,24)	391 (15,39)	386 (15,19)	387 (15,24)
XF: desde MA 2010 en adelante					
Motor atmosférico y diésel	Todos excepto India	388 (15,27)	395 (15,55)	387 (15,23)	390 (15,35)
Diésel	India	404 (15,90)	412 (16,22)	403 (15,86)	407 (16,02)
‘R’ sobrealimentado	Todos	384 (15,11)	385 (15,15)	384 (15,11)	382 (15,03)

Nota: *la altura de la suspensión se mide desde el centro de la rueda hasta el ápice del paso de rueda, pasando por el eje geométrico de la rueda.*

Nota: *salón = con todos los líquidos al nivel máximo y 20 litros de combustible (21 cuartos de galón).*

Nota: *en orden de marcha = con todos los líquidos al nivel máximo y el depósito de combustible lleno.*

Nota: *todas las cifras indicadas presuponen un estado y una variación de fabricación de ± 15 mm (0,59 pulgadas).*

Nota

Vehículo/Suspensión	Mercado	En salón: mm (pulgadas)		En orden de marcha: mm (pulgadas)	
S-TYPE: desde MA 1999.25 hasta MA 2002.5		**Parte delantera**	**Parte trasera**	**Parte delantera**	**Parte trasera**
V6 manual: sin suspensión adaptativa	Todos	387 (15,23)	384 (15,11)	385 (15,15)	378 (14,88)
V6 manual: con suspensión adaptativa	Todos	385 (15,15)	381 (15,00)	384 (15,11)	375 (14,76)
V6 automático: sin suspensión adaptativa	Todos	386 (15,19)	384 (15,11)	384 (15,11)	378 (14,88)
V6 automático: con suspensión adaptativa	Todos	385 (15,15)	381 (15,00)	384 (15,11)	375 (14,76)
V8 automático: sin suspensión adaptativa	Todos	386 (15,19)	384 (15,11)	384 (15,11)	378 (14,88)
V8 automático: con suspensión adaptativa	Todos	385 (15,15)	381 (15,00)	383 (15,07)	375 (14,76)

Nota: *la altura de la suspensión se mide desde el centro de la rueda hasta el ápice del paso de rueda, pasando por el eje geométrico de la rueda.*

Nota: *salón = con todos los líquidos al nivel máximo y 20 litros de combustible (21 cuartos de galón).*

Nota: *en orden de marcha = con todos los líquidos al nivel máximo y el depósito de combustible lleno.*

Nota: *todas las cifras indicadas presuponen un estado y una variación de fabricación de ± 15 mm (0,59 pulgadas).*

Nota

Vehículo/Suspensión	Mercado	En salón: mm (pulgadas)		En orden de marcha: mm (pulgadas)	
S-TYPE: desde MA 2002.5 hasta MA 2004.5		**Parte delantera**	**Parte trasera**	**Parte delantera**	**Parte trasera**
V6 manual: sin suspensión adaptativa	Todos	389 (15,31)	390 (15,35)	387 (15,23)	385 (15,15)
V6 manual: con suspensión adaptativa	Todos	386 (15,19)	385 (15,15)	385 (15,15)	380 (14,96)
V6 automático: sin suspensión adaptativa	Todos	389 (15,31)	390 (15,35)	387 (15,23)	385 (15,15)
V6 automático: con suspensión adaptativa	Todos	386 (15,19)	385 (15,15)	385 (15,15)	380 (14,96)
V8 automático con motor atmosférico: sin suspensión adaptativa	Todos	387 (15,23)	390 (15,35)	386 (15,19)	385 (15,15)
V8 automático con motor atmosférico: con suspensión adaptativa	Todos	385 (15,15)	385 (15,15)	384 (15,11)	380 (14,96)
V8 automático con motor sobrealimentado: con suspensión adaptativa	Todos	382 (15,03)	380 (14,96)	381 (14,99)	375 (14,76)

Nota: *la altura de la suspensión se mide desde el centro de la rueda hasta el ápice del paso de rueda, pasando por el eje geométrico de la rueda.*

Nota: *salón = con todos los líquidos al nivel máximo y 20 litros de combustible (21 cuartos de galón).*

Nota: *en orden de marcha = con todos los líquidos al nivel máximo y el depósito de combustible lleno.*

Nota: *todas las cifras indicadas presuponen un estado y una variación de fabricación de ± 15 mm (0,59 pulgadas).*

Nota

Vehículo/Suspensión	Mercado	En salón: mm (pulgadas)		En orden de marcha: mm (pulgadas)	
S-TYPE: MA 2004.5 en adelante		**Parte delantera**	**Parte trasera**	**Parte delantera**	**Parte trasera**
Motor V6 de gasolina: Comfort	Todos	390 (15,35)	388 (15,27)	388 (15,27)	383 (15,07)
Motor V6 de gasolina: Sport	Todos	387 (15,23)	384 (15,11)	386 (15,19)	379 (14,92)
Motor V8 de gasolina: Comfort	Todos	389 (15,31)	388 (15,27)	387 (15,23)	382 (15,03)
Motor V8 de gasolina: Sport	Todos	387 (15,23)	384 (15,11)	385 (15,15)	379 (14,92)
Motor V8 de gasolina: supercargado ‘R’	Todos	382 (15,03)	380 (14,96)	381 (14,99)	375 (14,76)
Motor V6 Diesel: Comfort	Todos	388 (15,27)	388 (15,27)	386 (15,19)	383 (15,07)
Motor V6 Diesel: Sport	Todos	385 (15,15)	384 (15,11)	384 (15,11)	379 (14,92)

Nota: *la altura de la suspensión se mide desde el centro de la rueda hasta el ápice del paso de rueda, pasando por el eje geométrico de la rueda.*

Nota: *salón = con todos los líquidos al nivel máximo y 20 litros de combustible (21 cuartos de galón).*

Nota: *en orden de marcha = con todos los líquidos al nivel máximo y el depósito de combustible lleno.*

Nota: *todas las cifras indicadas presuponen un estado y una variación de fabricación de ± 15 mm (0,59 pulgadas).*

Nota

Vehículo/Suspensión	Mercado	En salón: mm (pulgadas)		En orden de marcha: mm (pulgadas)	
X-TYPE: desde MA 2001 en adelante		**Parte delantera**	**Parte trasera**	**Parte delantera**	**Parte trasera**
Todos	Todos	370 (14,56)	375 (14,76)	371 (14,60)	370 (14,56)

Nota: *la altura de la suspensión se mide desde el centro de la rueda hasta el ápice del paso de rueda, pasando por el eje geométrico de la rueda.*

Nota: *salón = con todos los líquidos al nivel máximo y 20 litros de combustible (21 cuartos de galón).*

Nota: *en orden de marcha = con todos los líquidos al nivel máximo y el depósito de combustible lleno.*

Nota: *todas las cifras indicadas presuponen un estado y una variación de fabricación de ± 15 mm (0,59 pulgadas).*

Nota

Vehículo	Tamaño de las ruedas	Tamaño de los neumáticos	Presión de los neumáticos: bar – (lbf/pulg.²)			
			Hasta 160 km/h (100 millas/h)		Más de 160 km/h (100 millas/h)	
			Parte delantera	Parte trasera	Parte delantera	Parte trasera
XJ: desde MA 1998 hasta MA 2003						
V8 atmosférico	7" x 16"	225/60R16	1,8 (26)	1,9 (28)	2,2 (32)	2,3 (34)
	8" x 16"	225/55R16	1,8 (26)	1,9 (28)	2,2 (32)	2,3 (34)
	8" x 17"	235/50R17	1,8 (26)	1,9 (28)	2,2 (32)	2,3 (34)
Motor Súper V8 sobrealimentado	7,5" x 17"	235/50R17	1,8 (26)	1,9 (28)	2,2 (32)	2,3 (34)
Motor XJR sobrealimentado	8" y 8,5" x 18"	255/40R18	1,8 (26)	1,9 (28)	2,2 (32)	2,3 (34)
SVO opcional	8,5" x 19"	255/35R19	2,2 (32)	2,4 (35)	2,3 (34)	2,6 (38)
XJ: desde MA 2003 hasta MA 2010						
Motor de gasolina V6/V8 atmosférico	8" x 18"	235/50R18	1,9 (28)	2,0 (30)	2,5 (36)	2,6 (38)
Motor V6 Diesel	8" x 18"	235/50R18	2,0 (30)	2,0 (30)	2,5 (36)	2,6 (38)
NAS y Canadá - Motor atmosférico	8" x 18"	235/50R18	–	–	2,0 (30)	2,2 (32)
V8 sobrealimentado	8,5" x 19"	255/40R19	1,9 (28)	2,0 (30)	2,2 (32)	2,3 (34)
NAS y Canadá - Motor atmosférico	8,5" x 19"	255/40R19	–	–	2,2 (32)	2,3 (34)
SVO opcional	8,5" x 20"	255/35R20	2,2 (32)	2,3 (34)	2,3 (34)	2,5 (36)

Nota: *para vehículos anteriores con equipamiento original, consulte el manual del vehículo o la etiqueta del neumático.*

Vehículo	Tamaño de las ruedas	Tamaño de los neumáticos	Presión de los neumáticos: bar – (lbf/pulg.²)			
			Hasta 160 km/h (100 millas/h)		Más de 160 km/h (100 millas/h)	
			Parte delantera	Parte trasera	Parte delantera	Parte trasera
XJ: desde MA 2010 hasta MA 2010.5						
Motor atmosférico y diésel	8" x 18"	245/50R18 104Y	2,2 (32)	–	2,2 (32)	–
	9" x 18"	275/45R18 107Y	–	2,2 (32)	–	2,2 (32)
Todos	9" x 19"	245/45R19 102Y	2,2 (32)	–	2,2 (32)	–
	10" x 19"	275/40R19 105Y	–	2,2 (32)	–	2,2 (32)
	9" x 20"	245/40R20 99Y	2,2 (32)	–	2,2 (32)	–
	10" x 20"	275/35R20 102Y	–	2,2 (32)	–	2,2 (32)
NAS y Canadá Todas las temporadas (opcional) MA 12 en adelante	9" x 20"	245/40R20 99W	–	–	2,4 (35)	–
	10" x 20"	275/35R20 102W	–	–	–	2,4 (35)

Nota: *para vehículos anteriores con equipamiento original, consulte el manual del vehículo o la etiqueta del neumático.*

Nota

Vehículo	Tamaño de las ruedas	Tamaño de los neumáticos	Presión de los neumáticos: bar – (lbf/pulg.²)			
			Hasta 160 km/h (100 millas/h)		Más de 160 km/h (100 millas/h)	
			Parte delantera	Parte trasera	Parte delantera	Parte trasera
XJ: desde MA 2010.5 en adelante						
ROW	8" x 18"	245/50R18	2,2 (32)	–	–	–
	9" x 18"	275/45R18	–	2,2 (32)	–	–
	9" x 19"	245/45R19	2,2 (32)	–	–	–
	10" x 19"	275/40R19	–	2,2 (32)	–	–
	9" x 20"	245/40R20	2,2 (32)	–	–	–
	10" x 20"	275/35R20	–	2,2 (32)	–	–
NAS y Canadá	9" x 19"	245/45R19	2,2 (32)	–	–	–
	10" x 19"	275/40R19	–	2,2 (32)	–	–
	9" x 20"	245/40R20	2,3 (34)	–	–	–
	10" x 20"	275/35R20	–	2,3 (34)	–	–
Speedpack Hasta 280 km/h (174 millas/h)	9" x 20"	245/40R20	2,2 (32)	–	2,7 (39)	–
	10" x 20"	275/35R20	–	2,2 (32)	–	2,7 (39)

Nota: *para vehículos anteriores con equipamiento original, consulte el manual del vehículo o la etiqueta del neumático.*

Nota

Vehículo	Tamaño de las ruedas	Tamaño de los neumáticos	Presión de los neumáticos: bar – (lbf/pulg.²)			
			Hasta 160 km/h (100 millas/h)		Más de 160 km/h (100 millas/h)	
			Parte delantera	Parte trasera	Parte delantera	Parte trasera
XK: desde MA 1997 hasta MA 2006.5						
XK8	8" x 17"	245/50R17	1,8 (26)	1,9 (28)	2,2 (32)	2,3 (34)
XKR y 18" opcional	8" x 18"	245/45R18	1,8 (26)	–	2,2 (32)	–
	9" x 18"	255/45R18	–	1,9 (28)	–	2,3 (34)
19" opcional	8" x 19"	245/40R19	2,2 (32)	–	2,2 (32)	–
	9" x 19"	255/40R19	–	2,3 (34)	–	2,3 (34)
SVO opcional	9" x 20"	255/35R20	2,2 (32)	–	2,2 (32)	–
	10" x 20"	285/30R20	–	2,0 (30)	–	2,0 (30)
XK: desde MA 2006.5 hasta MA 2010						
No procede	8,5" x 18"	245/45ZR18	2,1 (31)	–	2,1 (31)	–
	9,5" x 18"	275/40ZR18	–	2,3 (33)	–	2,3 (33)
Todos	8,5" x 19"	245/40R19	2,1 (31)	–	2,1 (31)	–
	9,5" x 19"	275/35R19	–	2,3 (33)	–	2,3 (33)
	8,5" x 20"	255/35ZR20	2,1 (31)	–	2,1 (31)	–
	9,5" x 20"	285/30ZR20	–	2,3 (33)	–	2,3 (33)

Nota: *para vehículos anteriores con equipamiento original, consulte el manual del vehículo o la etiqueta del neumático.*

Vehículo	Tamaño de las ruedas	Tamaño de los neumáticos	Presión de los neumáticos: bar – (lbf/pulg.²)			
			Hasta 160 km/h (100 millas/h)		Más de 160 km/h (100 millas/h)	
			Parte delantera	Parte trasera	Parte delantera	Parte trasera
XK: desde MA 2010 en adelante						
Solo XK	8,5" x 18"	245/45ZR18	2,3 (33)	–	–	–
	9,5" x 18"	275/40ZR18	–	2,5 (36)	–	–
	8,5" x 20"	255/35R20	2,3 (33)	–	–	–
	9,5" x 20"	285/30R20	–	2,5 (36)	–	–
XK y XKR	8,5" x 19"	245/40R19	2,3 (33)	–	–	–
	9,5" x 19"	275/35R19	–	2,5 (36)	–	–
‘Grupo de velocidad’ sobrealimentado XKR Hasta 280 km/h (174 millas/h)	8,5" x 20"	255/35ZR20	–	–	2,5 (36)	–
	9,5" x 20"	285/30ZR20	–	–	–	2,5 (36)
	9" x 20"	255/35ZR20	–	–	2,5 (36)	–
	10" x 20"	285/30ZR20	–	–	–	2,5 (36)
XKR sobrealimentado: MA 2012 Hasta 280 km/h (174 millas/h)	9" x 20"	255/35R20	–	–	2,5 (36)	–
	10,5" x 20"	295/30R20	–	–	–	2,3 (33)
XKR sobrealimentado: MA 2012 Hasta 300 km/h (186 millas/h)	9" x 20"	255/35R20	–	–	2,8 (41)	–
	10,5" x 20"	295/30R20	–	–	–	2,8 (41)

Nota: *para vehículos anteriores con equipamiento original, consulte el manual del vehículo o la etiqueta del neumático.*

Vehículo	Tamaño de las ruedas	Tamaño de los neumáticos	Presión de los neumáticos: bar – (lbf/pulg.²)			
			Hasta 160 km/h (100 millas/h)		Más de 160 km/h (100 millas/h)	
			Parte delantera	Parte trasera	Parte delantera	Parte trasera
XF: desde MA 2008.25 hasta MA 2010						
Resto del mundo - Motor atmosférico y diésel	7,5" x 17"	235/55R17	2,3 (34)	2,3 (34)	2,3 (34)	2,3 (34)
	8,5" x 18"	245/45R18	2,1 (31)	2,1 (31)	2,6 (38)	2,6 (38)
	8,5" x 19"	245/40R19	2,1 (31)	2,1 (31)	2,5 (36)	2,5 (36)
Todos excepto motor sobrealimentado	8,5" x 20"	255/35R20	2,3 (34)	2,3 (34)	2,6 (38)	2,6 (38)
NAS y Canadá	8,5" x 18"	245/45R18	–	–	2,1 (31)	2,1 (31)
	8,5" x 19"	245/40R19	–	–	2,4 (35)	2,4 (35)
Motor SV8 sobrealimentado	8,5" x 20"	255/35R20	2,3 (34)	2,3 (34)	2,3 (34)	2,3 (34)
	9,5" x 20"	285/30R20	2,3 (34)	2,3 (34)	2,3 (34)	2,3 (34)

Nota: *para vehículos anteriores con equipamiento original, consulte el manual del vehículo o la etiqueta del neumático.*

Nota

Vehículo	Tamaño de las ruedas	Tamaño de los neumáticos	Presión de los neumáticos: bar – (lbf/pulg.²)			
			Hasta 160 km/h (100 millas/h)		Más de 160 km/h (100 millas/h)	
			Parte delantera	Parte trasera	Parte delantera	Parte trasera
XF: desde MA 2010 hasta MA 2013						
Resto del mundo - Motor atmosférico y diésel	7,5" x 17"	235/55R17 99W	2,3 (34)	2,3 (34)	2,3 (34)	2,3 (34)
	8,5" x 18"	245/45R18 100Y	2,1 (31)	2,1 (31)	2,6 (38)	2,6 (38)
	8,5" x 19"	245/40R19 98Y	2,2 (32)	2,2 (32)	2,5 (36)	2,5 (36)
	8,5" x 20"	255/35R20 97Y	2,3 (34)	2,3 (34)	2,6 (38)	2,6 (38)
Mercado NAS y Canadá - atmosférico	8,5" x 18"	245/45R18 96H	–	–	2,3 (33)	2,3 (33)
	8,5" x 19"	245/40R19 94H	–	–	2,5 (36)	2,5 (36)
	8,5" x 19"	245/40R19 (antipinchazo) 94Y	–	–	2,3 (34)	2,3 (34)
	8,5" x 20"	255/35R20 97Y	–	–	2,3 (34)	2,3 (34)
Modelo sobrealimentado ‘R’	8,5" x 20"	255/35ZR20 97Y	2,3 (34)	–	2,3 (34)	–
	9,5" x 20"	285/30ZR20 99Y	–	2,3 (34)	–	2,3 (34)
Mercado NAS y Canadá - atmosférico Todas las temporadas (opcional) MA 12 en adelante	8,5" x 20"	255/35R20 97W	–	–	2,6 (38)	2,6 (38)
Mercado NAS y Canadá - Sobrealimentado Todas las temporadas (opcional) MA 12 en adelante	8,5" x 20"	255/35R20 97W	–	–	2,5 (36)	–
	9,5" x 20"	285/30R20 99W	–	–	–	2,5 (36)

Nota: *para vehículos anteriores con equipamiento original, consulte el manual del vehículo o la etiqueta del neumático.*

Vehículo	Tamaño de las ruedas	Tamaño de los neumáticos	Presión de los neumáticos: bar – (lbf/pulg.²) Carga de tres ocupantes				Presión de los neumáticos: bar – (lbf/pulg.²) Carga máxima			
			Hasta 160 km/h (100 millas/h)		Más de 160 km/h (100 millas/h)		Hasta 160 km/h (100 millas/h)		Más de 160 km/h (100 millas/h)	
			Parte delantera	Parte trasera	Parte delantera	Parte trasera	Parte delantera	Parte trasera	Parte delantera	Parte trasera
XF: desde MA 2013 en adelante										
ROW Motor atmosférico y diésel	7,5" x 17"	235/55R17	2,3 (34)	2,3 (34)	2,3 (34)	2,3 (34)	2,3 (34)	2,3 (34)	2,3 (34)	2,3 (34)
	8,5" x 18"	245/45R18	2,1 (31)	2,1 (31)	2,6 (38)	2,6 (38)	2,2 (32)	2,2 (32)	2,8 (41)	2,8 (41)
	8,5" x 19"	245/40R19	2,2 (32)	2,2 (32)	2,5 (36)	2,5 (36)	2,2 (32)	2,2 (32)	2,5 (36)	2,5 (36)
	8,5" x 20"	255/35R20	2,3 (34)	2,3 (34)	2,3 (34)	2,3 (34)	2,4 (35)	2,4 (35)	2,6 (38)	2,6 (38)
NAS y Canadá Máxima velocidad del vehículo: 195 km/h (120 millas/h)	8,5" x 18"	245/45R18	2,1 (31)	2,1 (31)	2,6 (38)	2,6 (38)	2,2 (32)	2,2 (32)	2,6 (38)	2,6 (38)
	8,5" x 19"	245/40R19	2,2 (32)	2,2 (32)	2,3 (34)	2,3 (34)	2,4 (35)	2,4 (35)	2,6 (38)	2,6 (38)
	8,5" x 20"	255/35R20 97W	–	–	2,6 (38)	2,6 (38)	–	–	2,6 (38)	2,6 (38)
	8,5" x 20"	255/35R20 97Y	–	–	2,3 (34)	2,3 (34)	–	–	2,3 (34)	2,3 (34)
‘R’ sobrealimentado	8,5" x 20"	255/35ZR20	2,3 (34)	–	2,4 (35)	–	2,3 (34)	–	2,5 (37)	–
	9,5" x 20"	285/30ZR20	–	2,3 (34)	–	2,4 (35)	–	2,3 (34)	–	2,5 (37)
Sportbrake / monovolumen	7,5" x 17"	235/55R17	2,3 (34)	2,5 (36)	2,3 (34)	2,5 (36)	2,3 (34)	2,5 (36)	2,3 (34)	2,5 (36)
	8,5" x 18"	245/45R18 100W/Y	2,1 (31)	2,3 (33)	2,5 (37)	2,7 (39)	2,2 (32)	2,3 (34)	2,8 (41)	2,9 (43)
	8,5" x 18"	245/45R18 96H	2,1 (31)	2,3 (33)	2,2 (32)	2,3 (34)	2,2 (32)	2,3 (34)	2,5 (36)	2,6 (38)
	8,5" x 19"	245/40R19	2,2 (32)	2,3 (34)	2,3 (34)	2,5 (36)	2,3 (34)	2,5 (36)	2,6 (38)	2,7 (40)
	8,5" x 20"	255/35R20	2,3 (34)	2,5 (36)	2,5 (36)	2,6 (38)	2,5 (36)	2,6 (38)	2,7 (39)	2,8 (41)

Vehículo	Tamaño de las ruedas	Tamaño de los neumáticos	Presión de los neumáticos: bar – (lbf/pulg.²)			
			Hasta 160 km/h (100 millas/h)		Más de 160 km/h (100 millas/h)	
			Parte delantera	Parte trasera	Parte delantera	Parte trasera
S-TYPE: desde MA 1999.25 hasta MA 2002.5						
Motor de 3.0 L y 4.0 L	7" y 7,5" x 16"	225/55R16	1,8 (26)	1,9 (28)	2,2 (32)	2,3 (34)
Sport	7,5" x 17"	235/50R17	1,8 (26)	1,9 (28)	2,2 (32)	2,3 (34)
Sport	7,5" x 17"	245/45R17	1,8 (26)	1,9 (28)	2,2 (32)	2,3 (34)
Sport	8" x 18"	245/40R18	1,8 (26)	1,9 (28)	2,2 (32)	2,3 (34)
S-TYPE: desde MA 2002.5 hasta MA 2004.75						
Modelo sobrealimentado ‘R’	8" x 18"	245/40ZR18	1,9 (28)	–	2,5 (36)	–
	9,5" x 18"	275/35ZR18	–	2,2 (32)	–	2,7 (40)
			Carga de hasta 4 pasajeros - cualquier velocidad		**Carga de más de 4 pasajeros - cualquier velocidad**	
			Parte delantera	**Parte trasera**	**Parte delantera**	**Parte trasera**
Motor de 2.5 L	6,5" x 16"	205/60R16	2,2 (32)	2,2 (32)	2,7 (39)	2,8 (41)
Motor de 2.5 SE y 3.0	7,5" x 16"	225/55R16	2,1 (31)	2,1 (31)	2,6 (38)	2,6 (38)
Motor Sport y 4.2	7,5" x 17"	235/50R17	2,1 (31)	2,1 (31)	2,6 (38)	2,6 (38)
SVO opcional	8" x 18"	245/40R18	2,1 (31)	2,1 (31)	2,4 (35)	2,4 (35)

Nota: *para vehículos anteriores con equipamiento original, consulte el manual del vehículo o la etiqueta del neumático.*

Vehículo	Tamaño de las ruedas	Tamaño de los neumáticos	Presión de los neumáticos: bar – (lbf/pulg.²)			
			Hasta 160 km/h (100 millas/h)		Más de 160 km/h (100 millas/h)	
			Parte delantera	Parte trasera	Parte delantera	Parte trasera
S-TYPE: desde MA 2004.75 hasta MA 2006						
Modelo sobrealimentado ‘R’	8" x 18"	245/40ZR18	2,0 (30)	–	2,7 (40)	–
	9,5" x 18"	275/35ZR18	–	2,2 (32)	–	2,7 (40)
			Carga de hasta 4 pasajeros - cualquier velocidad		**Carga de más de 4 pasajeros - cualquier velocidad**	
			Parte delantera	**Parte trasera**	**Parte delantera**	**Parte trasera**
Motor de 2.5 L	6,5" x 16"	205/60R16	2,2 (32)	2,2 (32)	2,6 (38)	3,0 (42)
Todos los motores SE	7,5" x 17"	235/50R17	2,1 (31)	2,1 (31)	2,6 (38)	2,6 (38)
Todos los motores Sport	8" x 18"	245/40R18	2,1 (31)	2,1 (31)	2,6 (38)	2,6 (38)
SVO opcional	8" x 18"	245/40R18	2,1 (31)	2,1 (31)	2,6 (38)	2,6 (38)
Todos los motores SE (NAS)	7,5" x 17"	235/50R17	2,1 (31)	2,1 (31)	2,2 (32)	2,2 (32)
Todos los motores Sport (NAS)	8" x 18"	245/40R18	2,1 (31)	2,1 (31)	2,4 (35)	2,4 (35)

Nota: *para vehículos anteriores con equipamiento original, consulte el manual del vehículo o la etiqueta del neumático.*

Nota

Vehículo	Tamaño de las ruedas	Tamaño de los neumáticos	Presión de los neumáticos: bar – (lbf/pulg.²)			
			Hasta 160 km/h (100 millas/h)		Más de 160 km/h (100 millas/h)	
			Parte delantera	Parte trasera	Parte delantera	Parte trasera
S-TYPE: MA 2006 en adelante						
Todos los motores SE	7,5" x 17"	235/50R17	2,1 (31)	2,1 (31)	2,6 (38)	2,6 (38)
Todos los motores Sport	8" x 18"	245/40R18	2,1 (31)	2,1 (31)	2,6 (38)	2,6 (38)
SVO opcional	8" x 19"	245/35R19	2,3 (33)	–	2,5 (37)	–
	9,5" x 19"	275/30R19	–	2,4 (35)	–	2,7 (39)
Todos los motores SE (NAS)	7,5" x 17"	235/50R17	2,2 (32)	2,2 (32)	2,2 (32)	2,2 (32)
Todos los motores Sport (NAS)	8" x 18"	245/40R18	2,4 (35)	2,4 (35)	2,4 (35)	2,4 (35)
Modelo sobrealimentado ‘R’	8" x 18"	245/40ZR18	2,0 (30)	–	2,7 (40)	–
	9,5" x 18"	275/35ZR18	–	2,2 (32)	–	2,7 (40)

Nota: *para vehículos anteriores con equipamiento original, consulte el manual del vehículo o la etiqueta del neumático.*

Nota

Vehículo	Tamaño de las ruedas	Tamaño de los neumáticos	Presión de los neumáticos: bar – (lbf/pulg.²)			
			Hasta 160 km/h (100 millas/h)		Más de 160 km/h (100 millas/h)	
			Parte delantera	Parte trasera	Parte delantera	Parte trasera
X-TYPE: desde MA 2001 en adelante						
Motor de gasolina de 2.5 L y 3.0 L						
Estándar	6,5" x 16"	205/55R16	2,2 (32)	2,2 (32)	2,6 (38)	2,4 (35)
Sport	7" x 17"	225/45R17 91Y	2,0 (30)	2,0 (30)	2,6 (38)	2,4 (35)
Sport	7" x 17"	225/45R17 94W	2,3 (34)	2,3 (34)	2,6 (38)	2,5 (36)
Sport	7,5" x 18"	225/40R18	2,5 (36)	2,3 (34)	2,7 (40)	2,4 (35)
X-TYPE: MA 2002.25 en adelante						
Motor de 2.0 L de gasolina						
Estándar	6,5" x 16"	205/55R16	2,0 (30)	2,0 (30)	2,4 (35)	2,2 (32)
Sport	7" x 17"	205/50R17	2,3 (34)	2,3 (34)	2,5 (36)	2,3 (34)
Sport	7,5" x 18"	225/40R18	2,3 (34)	2,2 (32)	2,6 (38)	2,4 (35)

Nota: *para vehículos anteriores con equipamiento original, consulte el manual del vehículo o la etiqueta del neumático.*

Nota

Vehículo	Tamaño de las ruedas	Tamaño de los neumáticos	Presión de los neumáticos: bar – (lbf/pulg.²)			
			Hasta 160 km/h (100 millas/h)		Más de 160 km/h (100 millas/h)	
			Parte delantera	Parte trasera	Parte delantera	Parte trasera
X-TYPE: MA 2004 en adelante						
Motor diésel de 2.0 L y 2.2 L						
Estándar	6,5" x 16"	205/55R16	2,2 (32)	2,0 (30)	2,4 (35)	2,2 (32)
Sport	7" x 17"	225/45R17 91Y	2,2 (32)	2,0 (30)	2,5 (36)	2,3 (34)
Sport	7" x 17"	225/45R17 94W	2,3 (34)	2,3 (34)	2,6 (38)	2,5 (36)
Sport	7,5" x 18"	225/40R18	2,3 (34)	2,2 (32)	2,6 (38)	2,4 (35)

Nota: *para vehículos anteriores con equipamiento original, consulte el manual del vehículo o la etiqueta del neumático.*

Nota

Vehículo	Año de fabricación		Par de apriete de tuercas Llanta de aleación		Par de apriete de tuercas Llanta de acero	
	De	A	Nm	lbf.ft	Nm	lbf.ft
XJ						
	1998	2000	88 – 102	65 – 75	68 – 82	50 – 60
	2000	2003	88 – 102	65 – 75	–	–
	2003	2010	115 – 135	85 – 100	–	–
	2010	Adelante	115 – 135	85 – 100	–	–
XK						
	1997	2000	88 – 102	65 – 75	68 – 82	50 – 60
	2000	2007	88 – 102	65 – 75	–	–
	2007	Adelante	115 – 135	85 – 100	–	–
XF						
	2008.25	Adelante	115 – 135	85 – 100	–	–
S-TYPE						
	1999.25	Adelante	115 – 135	85 – 100	–	–
X-TYPE						
	2001	Adelante	88 – 118	65 – 87	68 – 92	50 – 68

Nota

Vehículo/motor	Especificación del líquido	N.º de pieza	Capacidad de líquido Litros – Cuartos de galón
XJ: desde MA 1998 hasta MA 2003			
3.2 litros	Mobil ATF que cumpla con la especificación Dexron 3	JLM 21703	1 aprox.
4.0 litros	Mobil ATF que cumpla con la especificación Dexron 3	JLM 21703	1 aprox.
4.0 litros sobrealimentado	Mobil ATF que cumpla con la especificación Dexron 3	JLM 21703	1 aprox.
XJ: desde MA 2003 hasta MA 2010			
2.7 litros diésel	Mobil ATF que cumpla con la especificación Dexron 3	JLM 21703	1,6 aprox.
3.0 litros	Mobil ATF que cumpla con la especificación Dexron 3	JLM 21703	1,6 aprox.
3.5 litros	Mobil ATF que cumpla con la especificación Dexron 3	JLM 21703	1,6 aprox.
4.2 litros	Mobil ATF que cumpla con la especificación Dexron 3	JLM 21703	1,6 aprox.
4.2 litros sobrealimentado	Mobil ATF que cumpla con la especificación Dexron 3	JLM 21703	1,6 aprox.

Nota

Vehículo/motor	Especificación del líquido	N.º de pieza	Capacidad de líquido Litros – Cuartos de galón
XJ: desde MA 2010 hasta MA 2011			
3.0 litros diésel	Mobil ATF que cumpla con la especificación Dexron 3	JLM 21703	1,6 aprox.
5.0 litros	Mobil ATF que cumpla con la especificación Dexron 3	JLM 21703	1,6 aprox.
5.0 litros con motor sobrealimentado	Mobil ATF que cumpla con la especificación Dexron 3	JLM 21703	1,6 aprox.
XJ: de MA 2011 a MA 2013			
3.0 litros diésel	Mobil ATF que cumpla con la especificación Dexron 3	JLM 21703	1,6 aprox.
3.0 litros	Mobil ATF que cumpla con la especificación Dexron 3	JLM 21703	1,6 aprox.
5.0 litros	Mobil ATF que cumpla con la especificación Dexron 3	JLM 21703	1,6 aprox.
5.0 litros con motor sobrealimentado	Mobil ATF que cumpla con la especificación Dexron 3	JLM 21703	1,6 aprox.
XJ: desde MA 2013 en adelante			
3.0 litros diésel	Mobil ATF que cumpla con la especificación Dexron 3	JLM 21703	1,6 aprox.
GTDi de 2.0 L	Mobil ATF que cumpla con la especificación Dexron 3	JLM 21703	1,6 aprox.
Motor de 3.0 L sobrealimentado	Mobil ATF que cumpla con la especificación Dexron 3	JLM 21703	1,6 aprox.
5.0 litros	Mobil ATF que cumpla con la especificación Dexron 3	JLM 21703	1,6 aprox.
5.0 litros con motor sobrealimentado	Mobil ATF que cumpla con la especificación Dexron 3	JLM 21703	1,6 aprox.

Nota

Vehículo/motor	Especificación del líquido	N.º de pieza	Capacidad de líquido Litros – Cuartos de galón
XK: desde MA 1997 hasta MA 1998.75			
4.0 litros	Mobil ATF que cumpla con la especificación Dexron 3	JLM 21703	1 aprox.
XK: desde MA 1998.75 hasta MA 2003			
4.0 litros	Mobil ATF que cumpla con la especificación Dexron 3	JLM 21703	1 aprox.
4.0 litros sobrealimentado	Mobil ATF que cumpla con la especificación Dexron 3	JLM 21703	1 aprox.
XK: desde MA 2003 hasta MA 2006.5			
4.2 litros	Mobil ATF que cumpla con la especificación Dexron 3	JLM 21703	1 aprox.
4.2 litros sobrealimentado	Mobil ATF que cumpla con la especificación Dexron 3	JLM 21703	1 aprox.
XK: desde MA 2006.5 hasta MA 2010			
4.2 litros	Mobil ATF que cumpla con la especificación Dexron 3	JLM 21703	1 aprox.
4.2 litros sobrealimentado	Mobil ATF que cumpla con la especificación Dexron 3	JLM 21703	1 aprox.
XK: desde MA 2010 en adelante			
5.0 litros	Mobil ATF que cumpla con la especificación Dexron 3	JLM 21703	1 aprox.
5.0 litros con motor sobrealimentado	Mobil ATF que cumpla con la especificación Dexron 3	JLM 21703	1 aprox.

Nota

Vehículo/motor	Especificación del líquido	N.º de pieza	Capacidad de líquido Litros – Cuartos de galón
XF: desde MA 2008.25 hasta MA 2010			
2.7 litros diésel	Mobil ATF que cumpla con la especificación Dexron 3	JLM 21703	1,6 aprox.
3.0 litros	Mobil ATF que cumpla con la especificación Dexron 3	JLM 21703	1,6 aprox.
4.2 litros	Mobil ATF que cumpla con la especificación Dexron 3	JLM 21703	1,6 aprox.
4.2 litros sobrealimentado	Mobil ATF que cumpla con la especificación Dexron 3	JLM 21703	1,6 aprox.
XF: desde MA 2010 hasta MA 2012			
3.0 litros diésel	Mobil ATF que cumpla con la especificación Dexron 3	JLM 21703	1,6 aprox.
3.0 litros	Mobil ATF que cumpla con la especificación Dexron 3	JLM 21703	1,6 aprox.
4.2 litros	Mobil ATF que cumpla con la especificación Dexron 3	JLM 21703	1,6 aprox.
5.0 litros	Mobil ATF que cumpla con la especificación Dexron 3	JLM 21703	1,6 aprox.
5.0 litros con motor sobrealimentado	Mobil ATF que cumpla con la especificación Dexron 3	JLM 21703	1,6 aprox.

Nota

Vehículo/motor	Especificación del líquido	N.º de pieza	Capacidad de líquido Litros – Cuartos de galón
XF: desde MA 2012 hasta MA 2013			
2.2 litros diésel	Mobil ATF que cumpla con la especificación Dexron 3	JLM 21703	1,6 aprox.
3.0 litros diésel	Mobil ATF que cumpla con la especificación Dexron 3	JLM 21703	1,6 aprox.
3.0 litros	Mobil ATF que cumpla con la especificación Dexron 3	JLM 21703	1,6 aprox.
5.0 litros	Mobil ATF que cumpla con la especificación Dexron 3	JLM 21703	1,6 aprox.
5.0 litros con motor sobrealimentado	Mobil ATF que cumpla con la especificación Dexron 3	JLM 21703	1,6 aprox.
XF: desde MA 2013 en adelante			
2.2 litros diésel	Mobil ATF que cumpla con la especificación Dexron 3	JLM 21703	1,6 aprox.
3.0 litros diésel	Mobil ATF que cumpla con la especificación Dexron 3	JLM 21703	1,6 aprox.
GTDi de 2.0 L	Mobil ATF que cumpla con la especificación Dexron 3	JLM 21703	1,6 aprox.
Motor de 3.0 L sobrealimentado	Mobil ATF que cumpla con la especificación Dexron 3	JLM 21703	1,6 aprox.
5.0 litros con motor sobrealimentado	Mobil ATF que cumpla con la especificación Dexron 3	JLM 21703	1,6 aprox.

Nota

Vehículo/motor	Especificación del líquido	N.º de pieza	Capacidad de líquido Litros – Cuartos de galón
S-TYPE: desde MA 1999.25 hasta MA 2001			
3.0 litros	WSA–M2C195–A	JLM 20772	1 aprox.
4.0 litros	WSA–M2C195–A	JLM 20772	1 aprox.
S-TYPE: desde MA 2001 hasta MA 2002.5			
3.0 litros	Mobil ATF que cumpla con la especificación Dexron 3	JLM 21703	1,6 aprox.
4.0 litros	Mobil ATF que cumpla con la especificación Dexron 3	JLM 21703	1,6 aprox.
S-TYPE: 2002.5 MA en adelante			
2.5 litros	Mobil ATF que cumpla con la especificación Dexron 3	JLM 21703	1,6 aprox.
2.7 litros diésel	Mobil ATF que cumpla con la especificación Dexron 3	JLM 21703	1,6 aprox.
3.0 litros	Mobil ATF que cumpla con la especificación Dexron 3	JLM 21703	1,6 aprox.
4.2 litros	Mobil ATF que cumpla con la especificación Dexron 3	JLM 21703	1,6 aprox.
4.2 litros sobrealimentado	Mobil ATF que cumpla con la especificación Dexron 3	JLM 21703	1,6 aprox.

Nota

Vehículo/motor	Especificación del líquido	N.º de pieza	Capacidad de líquido Litros – Cuartos de galón
X-TYPE: desde MA 2001 en adelante			
2.0 litros de gasolina	Mobil ATF que cumpla con la especificación Dexron 3	JLM 21703	1,2 aprox.
2.0 litros diésel	Mobil ATF que cumpla con la especificación Dexron 3	JLM 21703	1,5 aprox.
2.2 litros diésel	Mobil ATF que cumpla con la especificación Dexron 3	JLM 21703	1,5 aprox.
2.5 litros de gasolina	Mobil ATF que cumpla con la especificación Dexron 3	JLM 21703	1,2 aprox.
3.0 litros de gasolina	Mobil ATF que cumpla con la especificación Dexron 3	JLM 21703	1,2 aprox.

Nota

Modelo/Motor	Cilindrada	Descripción del motor	Máx. potencia del motor (SAE)	Máx. par motor (SAE)	Máx. potencia del motor (CEE)	Máx. par motor (CEE)	Rel. compresión	Diámetro	Carrera
XJ: desde MA 1998 hasta MA 2003									
3.2 litros de gasolina	3248 cm³ (198,2 in³)	90° 'V' 8 cilindros 32 válvulas	No se aplica	No se aplica	174 kW a 6350 rpm	310 Nm a 4350 RPM	10.5 : 1 ± 0.5 : 1	86,0 mm (3,386 pulg.)	70,0 mm (2,756 pulg.)
4.0 litros de gasolina	3996 cm³ (244 in³)	90° 'V' 8 cilindros 32 válvulas	280 BHP a 6100 rpm	276 lbf.ft a 4250 rpm	209 kW a 6100 RPM	375 Nm a 4250 RPM	10.75 : 1 ± 0.5 : 1	86,0 mm (3,386 pulg.)	86,0 mm (3,386 pulg.)
4.0 litros de gasolina sobrealimentado	3996 cm³ (244 in³)	90° 'V' 8 cilindros 32 válvulas	358 BHP a 6150 RPM	372 lbf.ft a 3600 RPM	267 kW a 6150 RPM	505 Nm a 3600 RPM	8.9 : 1 ± 0.5 : 1	86,0 mm (3,386 pulg.)	86,0 mm (3,386 pulg.)

Nota

Modelo/Motor	Cilindrada	Descripción del motor	Máx. potencia del motor (SAE)	Máx. par motor (SAE)	Máx. potencia del motor (CEE)	Máx. par motor (CEE)	Rel. compresión	Diámetro	Carrera
XJ: desde MA 2003 hasta MA 2010									
2.7 litros diésel	2720 cm³ (166 in³)	60° 'V' 6 cilindros 24 válvulas	No se aplica	No se aplica	152 kW a 4000 RPM	435 Nm a 1900 RPM	17.3 : 1 ± 0.5 : 1	81,0 mm (3,189 pulg.)	88,0 mm (3,386 pulg.)
3.0 litros de gasolina	2967 cm³ (181 in³)	60° 'V' 6 cilindros 24 válvulas	235 BHP a 6800 RPM	216 lbf.ft a 4100 RPM	175 kW a 6800 RPM	293 Nm a 4100 RPM	10.5 : 1 ± 0.5 : 1	89,0 mm (3,504 pulg.)	79,5 mm (3,130 pulg.)
3.5 litros de gasolina	3555 cm³ (216 in³)	90° 'V' 8 cilindros 32 válvulas	No se aplica	No se aplica	190 kW a 6250 RPM	335,2 Nm a 4200 RPM	11.0 : 1 ± 0.5 : 1	86,0 mm (3,386 pulg.)	76,5 mm (3,011 pulg.)
4.2 litros de gasolina	4196 cm³ (256 in³)	90° 'V' 8 cilindros 32 válvulas	300 BHP a 6000 RPM	310 lbf.ft a 4100 RPM	218,9 kW a 6000 RPM	410,8 Nm a 4100 RPM	11.0 : 1 ± 0.5 : 1	86,0 mm (3,386 pulg.)	90,3 mm (3,555 pulg.)
4.2 litros de gasolina sobrealimentado	4196 cm³ (256 in³)	90° 'V' 8 cilindros 32 válvulas	400 BHP a 6100 RPM	413 lbf.ft a 3500 RPM	290,8 kW a 6100 RPM	541,4 Nm a 3500 RPM	9.1 : 1 ± 0.5 : 1	86,0 mm (3,386 pulg.)	90,3 mm (3,555 pulg.)

Nota

Modelo/Motor	Cilindrada	Descripción del motor	Máx. potencia del motor (SAE)	Máx. par motor (SAE)	Máx. potencia del motor (CEE)	Máx. par motor (CEE)	Rel. compresión	Diámetro	Carrera
XJ: desde MA 2010 hasta MA 2011									
3.0 litros diésel	2993 cm³ (183 in³)	60° 'V' 6 cilindros 24 válvulas	No se aplica	No se aplica	202 kW a 4000 RPM	600 Nm a 2000 RPM	16 : 1 ± 0.5 : 1	84 mm (3,307 pulg.)	90 mm (3,543 pulg.)
5.0 litros de gasolina	5000 cm³ (305 in³)	90° 'V' 8 cilindros 32 válvulas	385 BHP a 6500 RPM	380 lbf.ft a 3500 RPM	283 kW a 6500 RPM	515 Nm a 3500 RPM	11.5 : 1 ± 0.5 : 1	92,5 mm (3,642 pulg.)	93,0 mm (3,661 pulg.)
5.0 litros de gasolina sobrealimentado (1)	5000 cm³ (305 in³)	90° 'V' 8 cilindros 32 válvulas	470 BHP a 6000 – 6500 rpm	424 lbf.ft a 2500 – 5500 rpm	346 kW a 6000 – 6500 rpm	575 Nm a 2500 – 5500 RPM	9.5 : 1 ± 0.5 : 1	92,5 mm (3,642 pulg.)	93,0 mm (3,661 pulg.)
5.0 litros de gasolina sobrealimentado (2)	5000 cm³ (305 in³)	90° 'V' 8 cilindros 32 válvulas	510 BHP a 6000 – 6500 rpm	461 lbf.ft a 2500 – 5500 rpm	375 kW a 6000 – 6500 RPM	625 Nm a 2500 – 5500 rpm	9.5 : 1 ± 0.5 : 1	92,5 mm (3,642 pulg.)	93,0 mm (3,661 pulg.)

Nota

Modelo/Motor	Cilindrada	Descripción del motor	Máx. potencia del motor (SAE)	Máx. par motor (SAE)	Máx. potencia del motor (CEE)	Máx. par motor (CEE)	Rel. compresión	Diámetro	Carrera
XJ: de MA 2011 a MA 2013									
3.0 litros diésel	2993 cm³ (183 in³)	60° 'V' 6 cilindros 24 válvulas	No se aplica	No se aplica	202 kW a 4000 RPM	600 Nm a 2000 RPM	16 : 1 ± 0.5 : 1	84 mm (3,307 pulg.)	90 mm (3,543 pulg.)
3.0 litros de gasolina	2967 cm³ (181 in³)	60° 'V' 6 cilindros 24 válvulas	235 BHP a 6800 RPM	216 lbf.ft a 4100 RPM	175 kW a 6800 RPM	293 Nm a 4100 RPM	10.5 : 1 ± 0.5 : 1	89,0 mm (3,504 pulg.)	79,5 mm (3,130 pulg.)
5.0 litros de gasolina	5000 cm³ (305 in³)	90° 'V' 8 cilindros 32 válvulas	385 BHP a 6500 RPM	380 lbf.ft a 3500 RPM	283 kW a 6500 RPM	515 Nm a 3500 RPM	11.5 : 1 ± 0.5 : 1	92,5 mm (3,642 pulg.)	93,0 mm (3,661 pulg.)
5.0 litros de gasolina sobrealimentado (1)	5000 cm³ (305 in³)	90° 'V' 8 cilindros 32 válvulas	470 BHP a 6000 – 6500 rpm	424 lbf.ft a 2500 – 5500 rpm	346 kW a 6000 – 6500 rpm	575 Nm a 2500 – 5500 RPM	9.5 : 1 ± 0.5 : 1	92,5 mm (3,642 pulg.)	93,0 mm (3,661 pulg.)
5.0 litros de gasolina sobrealimentado (2)	5000 cm³ (305 in³)	90° 'V' 8 cilindros 32 válvulas	510 BHP a 6000 – 6500 rpm	461 lbf.ft a 2500 – 5500 rpm	375 kW a 6000 – 6500 RPM	625 Nm a 2500 – 5500 rpm	9.5 : 1 ± 0.5 : 1	92,5 mm (3,642 pulg.)	93,0 mm (3,661 pulg.)

Nota

Modelo/Motor	Cilindrada	Descripción del motor	Máx. potencia del motor (SAE)	Máx. par motor (SAE)	Máx. potencia del motor (CEE)	Máx. par motor (CEE)	Rel. compresión	Diámetro	Carrera
XJ: desde MA 2013 en adelante									
3.0 litros diésel	2993 cm³ (183 in³)	60° 'V' 6 cilindros 24 válvulas	No se aplica	No se aplica	202 kW a 4000 RPM	600 Nm a 2000 RPM	16 : 1 ± 0.5 : 1	84 mm (3,307 pulg.)	90 mm (3,543 pulg.)
GTDi de 2.0 L de gasolina	1999 cm³ (122 in³)	En línea 4 cilindros 16 válvulas	240 BHP a 5500 RPM	251 lbf.ft. a 2000 – 4000 RPM	177 kW a 5500 RPM	340 Nm a 2000 – 4000 RPM	10 : 1	87,5 mm (3,444 pulg.)	83,1 mm (3,271 pulg.)
Motor de 3.0 L sobrealimentado de gasolina	2995 cm³ (183 in³)	90° 'V' 6 cilindros 24 válvulas	340 BHP a 6500 RPM	332 lbf.ft. a 3500 – 5000 RPM	250 kW a 6500 RPM	450 Nm a 3500 – 5000 RPM	10,5 : 1	84,5 mm (3,327 pulg.)	89 mm (3,504 pulg.)
5.0 litros de gasolina	5000 cm³ (305 in³)	90° 'V' 8 cilindros 32 válvulas	385 BHP a 6500 RPM	380 lbf.ft a 3500 RPM	283 kW a 6500 RPM	515 Nm a 3500 RPM	11.5 : 1 ± 0.5 : 1	92,5 mm (3,642 pulg.)	93,0 mm (3,661 pulg.)
5.0 litros de gasolina sobrealimentado (1)	5000 cm³ (305 in³)	90° 'V' 8 cilindros 32 válvulas	470 BHP a 6000 – 6500 rpm	424 lbf.ft a 2000 – 5500 rpm	346 kW a 6000 – 6500 rpm	575 Nm a 2000 – 5500 rpm	9.5 : 1 ± 0.5 : 1	92,5 mm (3,642 pulg.)	93,0 mm (3,661 pulg.)
5.0 litros de gasolina sobrealimentado (2)	5000 cm³ (305 in³)	90° 'V' 8 cilindros 32 válvulas	510 BHP a 6000 – 6500 rpm	461 lbf.ft a 2500 – 5500 rpm	375 kW a 6000 – 6500 RPM	625 Nm a 2500 – 5500 rpm	9.5 : 1 ± 0.5 : 1	92,5 mm (3,642 pulg.)	93,0 mm (3,661 pulg.)

Nota

Modelo/Motor	Cilindrada	Descripción del motor	Máx. potencia del motor (SAE)	Máx. par motor (SAE)	Máx. potencia del motor (CEE)	Máx. par motor (CEE)	Rel. compresión	Diámetro	Carrera
XK: desde MA 1997 hasta MA 1998.75									
4.0 litros de gasolina	3996 cm³ (244 in³)	90° 'V' 8 cilindros 32 válvulas	280 BHP a 6100 rpm	276 lbf.ft a 4250 rpm	209 kW a 6100 RPM	375 Nm a 4250 RPM	10.75 : 1 ± 0.5 : 1	86,0 mm (3,386 pulg.)	86,0 mm (3,386 pulg.)
XK: desde MA 1998.75 hasta MA 2003									
4.0 litros de gasolina	3996 cm³ (244 in³)	90° 'V' 8 cilindros 32 válvulas	280 BHP a 6100 rpm	276 lbf.ft a 4250 rpm	209 kW a 6100 RPM	375 Nm a 4250 RPM	10.75 : 1 ± 0.5 : 1	86,0 mm (3,386 pulg.)	86,0 mm (3,386 pulg.)
4.0 litros de gasolina sobrealimentado	3996 cm³ (244 in³)	90° 'V' 8 cilindros 32 válvulas	358 BHP a 6150 RPM	372 lbf.ft a 3600 RPM	267 kW a 6150 RPM	505 Nm a 3600 RPM	8.9 : 1 ± 0.5 : 1	86,0 mm (3,386 pulg.)	86,0 mm (3,386 pulg.)

Nota

Modelo/Motor	Cilindrada	Descripción del motor	Máx. potencia del motor (SAE)	Máx. par motor (SAE)	Máx. potencia del motor (CEE)	Máx. par motor (CEE)	Rel. compresión	Diámetro	Carrera
XK: desde MA 2003 hasta MA 2006.5									
4.2 litros de gasolina	4196 cm³ (256 in³)	90° 'V' 8 cilindros 32 válvulas	300 BHP a 6000 RPM	310 lbf.ft a 4100 RPM	218,9 kW a 6000 RPM	410,8 Nm a 4100 RPM	11.0 : 1 ± 0.5: 1	86,0 mm (3,386 pulg.)	90,3 mm (3,555 pulg.)
4.2 litros de gasolina sobrealimentado	4196 cm³ (256 in³)	90° 'V' 8 cilindros 32 válvulas	390 BHP a 6100 RPM	399 lbf.ft a 3500 RPM	290,8 kW a 6100 RPM	541,4 Nm a 3500 RPM	9.1 : 1 ± 0.5 : 1	86,0 mm (3,386 pulg.)	90,3 mm (3,555 pulg.)
XK: desde MA 2006.5 hasta MA 2010									
4.2 litros de gasolina	4196 cm³ (256 in³)	90° 'V' 8 cilindros 32 válvulas	300 BHP a 6000 RPM	310 lbf.ft a 4100 RPM	218,9 kW a 6000 RPM	410,8 Nm a 4100 RPM	11.0 : 1 ± 0.5 : 1	86,0 mm (3,386 pulg.)	90,3 mm (3,555 pulg.)
4.2 litros de gasolina sobrealimentado	4196 cm³ (256 in³)	90° 'V' 8 cilindros 32 válvulas	420 BHP a 6250 RPM	413 lbf.ft a 4000 RPM	306 kW a 6250 RPM	560 Nm a 4000 RPM	9.1 : 1 ± 0.5 : 1	86,0 mm (3,386 pulg.)	90,3 mm (3,555 pulg.)

Nota

Modelo/Motor	Cilindrada	Descripción del motor	Máx. potencia del motor (SAE)	Máx. par motor (SAE)	Máx. potencia del motor (CEE)	Máx. par motor (CEE)	Rel. compresión	Diámetro	Carrera
XK: desde 2010 hasta MA 2012									
5.0 litros de gasolina	5000 cm³ (305 in³)	90° 'V' 8 cilindros 32 válvulas	385 BHP a 6500 RPM	380 lbf.ft a 3500 RPM	283 kW a 6500 RPM	515 Nm a 3500 RPM	11.5 : 1 ± 0.5 : 1	92,5 mm (3,642 pulg.)	93,0 mm (3,661 pulg.)
5.0 litros de gasolina sobrealimentado	5000 cm³ (305 in³)	90° 'V' 8 cilindros 32 válvulas	510 BHP a 6000 – 6500 rpm	461 lbf.ft a 2500 – 5500 rpm	375 kW a 6000 – 6500 RPM	625 Nm a 2500 – 5500 rpm	9.5 : 1 ± 0.5 : 1	92,5 mm (3,642 pulg.)	93,0 mm (3,661 pulg.)
XK: desde MA 2012 en adelante									
5.0 litros de gasolina	5000 cm³ (305 in³)	90° 'V' 8 cilindros 32 válvulas	385 BHP a 6500 RPM	380 lbf.ft a 3500 RPM	283 kW a 6500 RPM	515 Nm a 3500 RPM	11.5 : 1 ± 0.5 : 1	92,5 mm (3,642 pulg.)	93,0 mm (3,661 pulg.)
5.0 litros de gasolina sobrealimentado (1)	5000 cm³ (305 in³)	90° 'V' 8 cilindros 32 válvulas	510 BHP a 6000 – 6500 rpm	461 lbf.ft a 2500 – 5500 rpm	375 kW a 6000 – 6500 RPM	625 Nm a 2500 – 5500 rpm	9.5 : 1 ± 0.5 : 1	92,5 mm (3,642 pulg.)	93,0 mm (3,661 pulg.)
5.0 litros de gasolina sobrealimentado (2)	5000 cm³ (305 in³)	90° 'V' 8 cilindros 32 válvulas	550 BHP a 6000 – 6500 RPM	502 lbf.ft a 2500 – 5500 RPM	405 kW a 6000 – 6500 RPM	680 Nm a 2500 – 5500 RPM	9.5 : 1 ± 0.5 : 1	92,5 mm (3,642 pulg.)	93,0 mm (3,661 pulg.)

Nota

Modelo/Motor	Cilindrada	Descripción del motor	Máx. potencia del motor (SAE)	Máx. par motor (SAE)	Máx. potencia del motor (CEE)	Máx. par motor (CEE)	Rel. compresión	Diámetro	Carrera
XF: desde MA 2008.25 hasta MA 2010									
2.7 litros diésel	2720 cm³ (166 in³)	60° 'V' 6 cilindros 24 válvulas	No se aplica	No se aplica	152 kW a 4000 RPM	435 Nm a 1900 RPM	17.3 : 1 ± 0.5 : 1	81,0 mm (3,189 pulg.)	88,0 mm (3,386 pulg.)
3.0 litros de gasolina	2967 cm³ (181 in³)	60° 'V' 6 cilindros 24 válvulas	235 BHP a 6800 RPM	216 lbf.ft a 4100 RPM	175 kW a 6800 RPM	293 Nm a 4100 RPM	10.5 : 1 ± 0.5 : 1	89,0 mm (3,504 pulg.)	79,5 mm (3,130 pulg.)
4.2 litros de gasolina	4196 cm³ (256 in³)	90° 'V' 8 cilindros 32 válvulas	300 BHP a 6000 RPM	310 lbf.ft a 4100 RPM	218,9 kW a 6000 RPM	410,8 Nm a 4100 RPM	11.0 : 1 ± 0.5 : 1	86,0 mm (3,386 pulg.)	90,3 mm (3,555 pulg.)
4.2 litros de gasolina sobrealimentado	4196 cm³ (256 in³)	90° 'V' 8 cilindros 32 válvulas	420 BHP a 6250 RPM	413 lbf.ft a 4000 RPM	306 kW a 6250 RPM	560 Nm a 4000 RPM	9.1 : 1 ± 0.5 : 1	86,0 mm (3,386 pulg.)	90,3 mm (3,555 pulg.)

Nota

Modelo/Motor	Cilindrada	Descripción del motor	Máx. potencia del motor (SAE)	Máx. par motor (SAE)	Máx. potencia del motor (CEE)	Máx. par motor (CEE)	Rel. compresión	Diámetro	Carrera
XF: desde MA 2010 hasta MA 2011									
3.0 litros diésel (1)	2993 cm³ (183 in³)	60° 'V' 6 cilindros 24 válvulas	No se aplica	No se aplica	155 kW a 4000 RPM	450 Nm a 2000 RPM	16 : 1 ± 0.5 : 1	84 mm (3,307 pulg.)	90 mm (3,543 pulg.)
3.0 litros diésel (2)	2993 cm³ (183 in³)	60° 'V' 6 cilindros 24 válvulas	No se aplica	No se aplica	177 kW a 4000 RPM	500 Nm a 2000 RPM	16 : 1 ± 0.5 : 1	84 mm (3,307 pulg.)	90 mm (3,543 pulg.)
3.0 litros diésel (3)	2993 cm³ (183 in³)	60° 'V' 6 cilindros 24 válvulas	No se aplica	No se aplica	202 kW a 4000 RPM	600 Nm a 2000 RPM	16 : 1 ± 0.5 : 1	84 mm (3,307 pulg.)	90 mm (3,543 pulg.)
3.0 litros de gasolina	2967 cm³ (181 in³)	60° 'V' 6 cilindros 24 válvulas	235 BHP a 6800 RPM	216 lbf.ft a 4100 RPM	175 kW a 6800 RPM	293 Nm a 4100 RPM	10.5 : 1 ± 0.5 : 1	89,0 mm (3,504 pulg.)	79,5 mm (3,130 pulg.)

Continuación en página siguiente.

Nota

Modelo/Motor	Cilindrada	Descripción del motor	Máx. potencia del motor (SAE)	Máx. par motor (SAE)	Máx. potencia del motor (CEE)	Máx. par motor (CEE)	Rel. compresión	Diámetro	Carrera
XF: desde MA 2010 hasta MA 2011									
Continuación de la página anterior.									
4.2 litros de gasolina	4196 cm³ (256 in³)	90° 'V' 8 cilindros 32 válvulas	300 BHP a 6000 RPM	310 lbf.ft a 4100 RPM	218,9 kW a 6000 RPM	410,8 Nm a 4100 RPM	11.0 : 1 ± 0.5 : 1	86,0 mm (3,386 pulg.)	90,3 mm (3,555 pulg.)
5.0 litros de gasolina	5000 cm³ (305 in³)	90° 'V' 8 cilindros 32 válvulas	385 BHP a 6500 RPM	380 lbf.ft a 3500 RPM	283 kW a 6500 RPM	515 Nm a 3500 RPM	11.5 : 1 ± 0.5 : 1	92,5 mm (3,642 pulg.)	93,0 mm (3,661 pulg.)
5.0 litros de gasolina sobrealimentado (1)	5000 cm³ (305 in³)	90° 'V' 8 cilindros 32 válvulas	470 BHP a 6000 – 6500 rpm	424 lbf.ft a 2500 – 5500 rpm	346 kW a 6000 – 6500 rpm	575 Nm a 2500 – 5500 RPM	9.5 : 1 ± 0.5 : 1	92,5 mm (3,642 pulg.)	93,0 mm (3,661 pulg.)
5.0 litros de gasolina sobrealimentado (2)	5000 cm³ (305 in³)	90° 'V' 8 cilindros 32 válvulas	510 BHP a 6000 – 6500 rpm	461 lbf.ft a 2500 – 5500 rpm	375 kW a 6000 – 6500 RPM	625 Nm a 2500 – 5500 rpm	9.5 : 1 ± 0.5 : 1	92,5 mm (3,642 pulg.)	93,0 mm (3,661 pulg.)

Nota

Modelo/Motor	Cilindrada	Descripción del motor	Máx. potencia del motor (SAE)	Máx. par motor (SAE)	Máx. potencia del motor (CEE)	Máx. par motor (CEE)	Rel. compresión	Diámetro	Carrera
XF: desde MA 2011 hasta MA 2012									
3.0 litros diésel (1)	2993 cm³ (183 in³)	60° 'V' 6 cilindros 24 válvulas	No se aplica	No se aplica	155 kW a 4000 RPM	450 Nm a 2000 RPM	16 : 1 ± 0.5 : 1	84 mm (3,307 pulg.)	90 mm (3,543 pulg.)
3.0 litros diésel (2)	2993 cm³ (183 in³)	60° 'V' 6 cilindros 24 válvulas	No se aplica	No se aplica	177 kW a 4000 RPM	500 Nm a 2000 RPM	16 : 1 ± 0.5 : 1	84 mm (3,307 pulg.)	90 mm (3,543 pulg.)
3.0 litros diésel (3)	2993 cm³ (183 in³)	60° 'V' 6 cilindros 24 válvulas	No se aplica	No se aplica	202 kW a 4000 RPM	600 Nm a 2000 RPM	16 : 1 ± 0.5 : 1	84 mm (3,307 pulg.)	90 mm (3,543 pulg.)
3.0 litros de gasolina	2967 cm³ (181 in³)	60° 'V' 6 cilindros 24 válvulas	235 BHP a 6800 RPM	216 lbf.ft a 4100 RPM	175 kW a 6800 RPM	293 Nm a 4100 RPM	10.5 : 1 ± 0.5 : 1	89,0 mm (3,504 pulg.)	79,5 mm (3,130 pulg.)
5.0 litros de gasolina	5000 cm³ (305 in³)	90° 'V' 8 cilindros 32 válvulas	385 BHP a 6500 RPM	380 lbf.ft a 3500 RPM	283 kW a 6500 RPM	515 Nm a 3500 RPM	11.5 : 1 ± 0.5 : 1	92,5 mm (3,642 pulg.)	93,0 mm (3,661 pulg.)
5.0 litros de gasolina sobrealimentado (1)	5000 cm³ (305 in³)	90° 'V' 8 cilindros 32 válvulas	470 BHP a 6000 – 6500 rpm	424 lbf.ft a 2500 – 5500 rpm	346 kW a 6000 – 6500 rpm	575 Nm a 2500 – 5500 RPM	9.5 : 1 ± 0.5 : 1	92,5 mm (3,642 pulg.)	93,0 mm (3,661 pulg.)
5.0 litros de gasolina sobrealimentado (2)	5000 cm³ (305 in³)	90° 'V' 8 cilindros 32 válvulas	510 BHP a 6000 – 6500 rpm	461 lbf.ft a 2500 – 5500 rpm	375 kW a 6000 – 6500 RPM	625 Nm a 2500 – 5500 rpm	9.5 : 1 ± 0.5 : 1	92,5 mm (3,642 pulg.)	93,0 mm (3,661 pulg.)

Modelo/Motor	Cilindrada	Descripción del motor	Máx. potencia del motor (SAE)	Máx. par motor (SAE)	Máx. potencia del motor (CEE)	Máx. par motor (CEE)	Rel. compresión	Diámetro	Carrera
XF: desde MA 2012 hasta MA 2013									
TD4 2.2L de gasolina diésel (1)	2179 cm³ (133 pulg.³)	En línea 4 cilindros 16 válvulas	No se aplica	No se aplica	120 kW a 3500 RPM	400 Nm a 2000 RPM	15.8 : 1	85,0 mm (3,346 pulg.)	96,0 mm (3,780 pulg.)
TD4 2.2L de gasolina diésel (2)	2179 cm³ (133 pulg.³)	En línea 4 cilindros 16 válvulas	No se aplica	No se aplica	140 kW a 3500 RPM	450 Nm a 2000 RPM	15.8 : 1	85,0 mm (3,346 pulg.)	96,0 mm (3,780 pulg.)
3.0 litros diésel (1)	2993 cm³ (183 in³)	60° ‘V’ 6 cilindros 24 válvulas	No se aplica	No se aplica	177 kW a 4000 RPM	500 Nm a 2000 RPM	16 : 1 ± 0.5 : 1	84 mm (3,307 pulg.)	90 mm (3,543 pulg.)
3.0 litros diésel (2)	2993 cm³ (183 in³)	60° ‘V’ 6 cilindros 24 válvulas	No se aplica	No se aplica	202 kW a 4000 RPM	600 Nm a 2000 RPM	16 : 1 ± 0.5 : 1	84 mm (3,307 pulg.)	90 mm (3,543 pulg.)

Continuación en página siguiente.

Nota

Modelo/Motor	Cilindrada	Descripción del motor	Máx. potencia del motor (SAE)	Máx. par motor (SAE)	Máx. potencia del motor (CEE)	Máx. par motor (CEE)	Rel. compresión	Diámetro	Carrera
XF: desde MA 2012 hasta MA 2013									
Continuación de la página anterior.									
3.0 litros de gasolina	2967 cm³ (181 in³)	60° 'V' 6 cilindros 24 válvulas	235 BHP a 6800 RPM	216 lbf.ft a 4100 RPM	175 kW a 6800 RPM	293 Nm a 4100 RPM	10.5 : 1 ± 0.5 : 1	89,0 mm (3,504 pulg.)	79,5 mm (3,130 pulg.)
5.0 litros de gasolina	5000 cm³ (305 in³)	90° 'V' 8 cilindros 32 válvulas	385 BHP a 6500 RPM	380 lbf.ft a 3500 RPM	283 kW a 6500 RPM	515 Nm a 3500 RPM	11.5 : 1 ± 0.5 : 1	92,5 mm (3,642 pulg.)	93,0 mm (3,661 pulg.)
5.0 litros de gasolina sobrealimentado (1)	5000 cm³ (305 in³)	90° 'V' 8 cilindros 32 válvulas	470 BHP a 6000 – 6500 rpm	424 lbf.ft a 2500 – 5500 rpm	346 kW a 6000 – 6500 rpm	575 Nm a 2500 – 5500 RPM	9.5 : 1 ± 0.5 : 1	92,5 mm (3,642 pulg.)	93,0 mm (3,661 pulg.)
5.0 litros de gasolina sobrealimentado (2)	5000 cm³ (305 in³)	90° 'V' 8 cilindros 32 válvulas	510 BHP a 6000 – 6500 rpm	461 lbf.ft a 2500 – 5500 rpm	375 kW a 6000 – 6500 RPM	625 Nm a 2500 – 5500 rpm	9.5 : 1 ± 0.5 : 1	92,5 mm (3,642 pulg.)	93,0 mm (3,661 pulg.)

Nota

Modelo/Motor	Cilindrada	Descripción del motor	Máx. potencia del motor (SAE)	Máx. par motor (SAE)	Máx. potencia del motor (CEE)	Máx. par motor (CEE)	Rel. compresión	Diámetro	Carrera
XF: desde MA 2013 en adelante									
TD4 2.2L diésel (1)	2179 cm³ (133 pulg.³)	En línea 4 cilindros 16 válvulas	No se aplica	No se aplica	120 kW a 3500 RPM	400 Nm a 2000 RPM	15.8 : 1	85,0 mm (3,346 pulg.)	96,0 mm (3,780 pulg.)
TD4 2.2L diésel (2)	2179 cm³ (133 pulg.³)	En línea 4 cilindros 16 válvulas	No se aplica	No se aplica	147 kW a 3500 RPM	450 Nm a 2000 RPM	15.8 : 1	85,0 mm (3,346 pulg.)	96,0 mm (3,780 pulg.)
3.0 litros diésel (1)	2993 cm³ (183 in³)	60° ‘V’ 6 cilindros 24 válvulas	No se aplica	No se aplica	177 kW a 4000 RPM	500 Nm a 2000 RPM	16 : 1 ± 0.5 : 1	84 mm (3,307 pulg.)	90 mm (3,543 pulg.)
3.0 litros diésel (2)	2993 cm³ (183 in³)	60° ‘V’ 6 cilindros 24 válvulas	No se aplica	No se aplica	202 kW a 4000 RPM	600 Nm a 2000 RPM	16 : 1 ± 0.5 : 1	84 mm (3,307 pulg.)	90 mm (3,543 pulg.)

Continuación en página siguiente.

Nota

Modelo/Motor	Cilindrada	Descripción del motor	Máx. potencia del motor (SAE)	Máx. par motor (SAE)	Máx. potencia del motor (CEE)	Máx. par motor (CEE)	Rel. compresión	Diámetro	Carrera
XF: desde MA 2013 en adelante									
Continuación de la página anterior.									
GTDi de 2.0 L de gasolina	1999 cm³ (122 in³)	En línea 4 cilindros 16 válvulas	240 BHP a 5500 RPM	251 lbf.ft. a 2000 – 4000 RPM	177 kW a 5500 RPM	340 Nm a 2000 – 4000 RPM	10 : 1	87,5 mm (3,444 pulg.)	83,1 mm (3,271 pulg.)
Motor de 3.0 L sobrealimentado de gasolina	2995 cm³ (183 in³)	90° 'V' 6 cilindros 24 válvulas	340 BHP a 6500 RPM	332 lbf.ft. a 3500 – 5000 RPM	250 kW a 6500 RPM	450 Nm a 3500 – 5000 RPM	10,5 : 1	84,5 mm (3,327 pulg.)	89 mm (3,504 pulg.)
5.0 litros de gasolina sobrealimentado (1)	5000 cm³ (305 in³)	90° 'V' 8 cilindros 32 válvulas	470 BHP a 6000 – 6500 rpm	424 lbf.ft a 2000 – 5500 rpm	346 kW a 6000 – 6500 rpm	575 Nm a 2000 – 5500 rpm	9.5 : 1 ± 0.5 : 1	92,5 mm (3,642 pulg.)	93,0 mm (3,661 pulg.)
5.0 litros de gasolina sobrealimentado (2)	5000 cm³ (305 in³)	90° 'V' 8 cilindros 32 válvulas	510 BHP a 6000 – 6500 rpm	461 lbf.ft a 2500 – 5500 rpm	375 kW a 6000 – 6500 RPM	625 Nm a 2500 – 5500 rpm	9.5 : 1 ± 0.5 : 1	92,5 mm (3,642 pulg.)	93,0 mm (3,661 pulg.)

Nota

Modelo/Motor	Cilindrada	Descripción del motor	Máx. potencia del motor (SAE)	Máx. par motor (SAE)	Máx. potencia del motor (CEE)	Máx. par motor (CEE)	Rel. compresión	Diámetro	Carrera
S-TYPE: desde MA 1999.25 hasta MA 2002.5									
3.0 litros de gasolina	2967 cm³ (181 in³)	60° 'V' 6 cilindros 24 válvulas	235 BHP a 6800 RPM	216 lbf.ft a 4500 RPM	175 kW a 6800 RPM	293 Nm a 4500 RPM	10.5 : 1 ± 0.5 : 1	89,0 mm (3,504 pulg.)	79,5 mm (3,130 pulg.)
4.0 litros de gasolina	3996 cm³ (244 in³)	90° 'V' 8 cilindros 32 válvulas	272 BHP a 6100 RPM	279 lbf.ft a 4300 RPM	203 kW a 6100 RPM	378 Nm a 4300 RPM	10.75 : 1 ± 0.5 : 1	86,0 mm (3,386 pulg.)	86,0 mm (3,386 pulg.)

Nota

Modelo/Motor	Cilindrada	Descripción del motor	Máx. potencia del motor (SAE)	Máx. par motor (SAE)	Máx. potencia del motor (CEE)	Máx. par motor (CEE)	Rel. compresión	Diámetro	Carrera
S-TYPE: 2002.5 MA en adelante									
2.5 litros de gasolina	2497 cm³ (152 in³)	60° 'V' 6 cilindros 24 válvulas	197 BHP a 6800 RPM	181 lbf.ft a 4000 RPM	147 kW a 6800 RPM	245 Nm a 4000 RPM	10.3 : 1 ± 0.35 : 1	81,65 mm (3,214 pulg.)	79,5 mm (3,129 pulg.)
2.7 litros diésel	2720 cm³ (166 in³)	60° 'V' 6 cilindros 24 válvulas	No se aplica	No se aplica	152 kW a 4000 RPM	435 Nm a 1900 RPM	17.3 : 1 ± 0.5 : 1	81,0 mm (3,189 pulg.)	88,0 mm (3,386 pulg.)
3.0 litros de gasolina	2967 cm³ (181 in³)	60° 'V' 6 cilindros 24 válvulas	235 BHP a 6800 RPM	216 lbf.ft a 4100 RPM	175 kW a 6800 RPM	293 Nm a 4100 RPM	10.5 : 1 ± 0.5 : 1	89,0 mm (3,504 pulg.)	79,5 mm (3,130 pulg.)
4.2 litros de gasolina	4196 cm³ (256 in³)	90° 'V' 8 cilindros 32 válvulas	300 BHP a 6000 RPM	310 lbf.ft a 4100 RPM	218,9 kW a 6000 RPM	410,8 Nm a 4100 RPM	11.0 : 1 ± 0.5 : 1	86,0 mm (3,386 pulg.)	90,3 mm (3,555 pulg.)
4.2 litros de gasolina sobrealimentado	4196 cm³ (256 in³)	90° 'V' 8 cilindros 32 válvulas	400 BHP a 6100 RPM	413 lbf.ft a 3500 RPM	290,8 kW a 6100 RPM	541,4 Nm a 3500 RPM	9.1 : 1 ± 0.5 : 1	86,0 mm (3,386 pulg.)	90,3 mm (3,555 pulg.)

Nota

Modelo/Motor	Cilindrada	Descripción del motor	Máx. potencia del motor (SAE)	Máx. par motor (SAE)	Máx. potencia del motor (CEE)	Máx. par motor (CEE)	Rel. compresión	Diámetro	Carrera
X-TYPE: desde MA 2001 en adelante									
2.0 litros de gasolina	2099 cm³ (128 in³)	60° 'V' 6 cilindros 24 válvulas	154 BHP a 6800 RPM	145 lbf.ft. a 4100 RPM	114,6 kW a 6800 RPM	196 Nm a 4100 RPM	10.75 : 1 ± 0.5 : 1	81,65 mm (3,214 pulg.)	66,84 mm (2,631 pulg.)
2.0 litros diésel	1998 cm³ (122 in³)	En línea 4 cilindros 16 válvulas	No se aplica	No se aplica	96 kW a 3800 RPM	330 Nm a 1800 RPM	18.2 : 1 ± 0.5 : 1	86 mm (3,385 pulg.)	86 mm (3,385 pulg.)
TDCi 2.2 litros diésel	2198 cm³ (134 pulg.³)	En línea 4 cilindros 16 válvulas	No se aplica	No se aplica	114 kW a 3500 RPM	360 Nm a 1800 RPM	17.5 : 1 ± 0.5 : 1	86 mm (3,385 pulg.)	94,6 mm (3,724 pulg.)
2.5 litros de gasolina	2497 cm³ (152 in³)	60° 'V' 6 cilindros 24 válvulas	192 BHP a 6800 RPM	178 lbf.ft a 3000 RPM	143,5 kW a 6800 RPM	241 Nm a 3000 RPM	10.30 : 1 ± 0.35 : 1	81,65 mm (3,214 pulg.)	79,5 mm (3,130 pulg.)
3.0 litros de gasolina	2967 cm³ (181 in³)	60° 'V' 6 cilindros 24 válvulas	227 BHP a 6800 RPM	206 lbf.ft a 3000 RPM	169,4 kW a 6800 RPM	279,3 Nm a 3000 rpm	10.5 : 1 ± 0.5 : 1	89,0 mm (3,504 pulg.)	79,5 mm (3,130 pulg.)

Nota

Orden de encendido y numeración de los cilindros del motor V8 de gasolina

Hasta el MA 2002.5

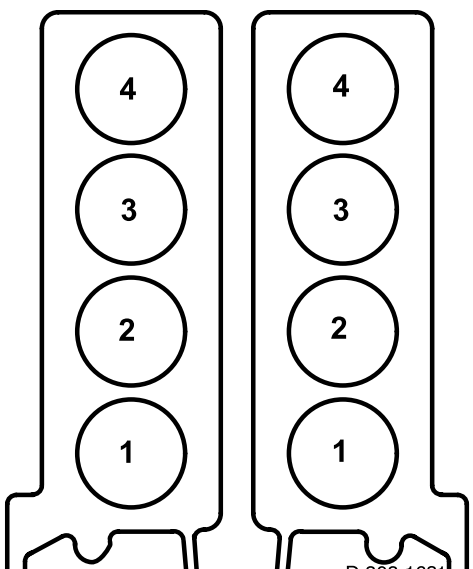

Bancada 1 Bancada 2

Parte delantera del motor

Orden de encendido: (Bancada) – Cilindro
(1)-1 : (2)-1 : (1)-4 : (1)-2 : (2)-2 : (1)-3 : (2)-3 : (2)-4

A partir de MA 2002.5

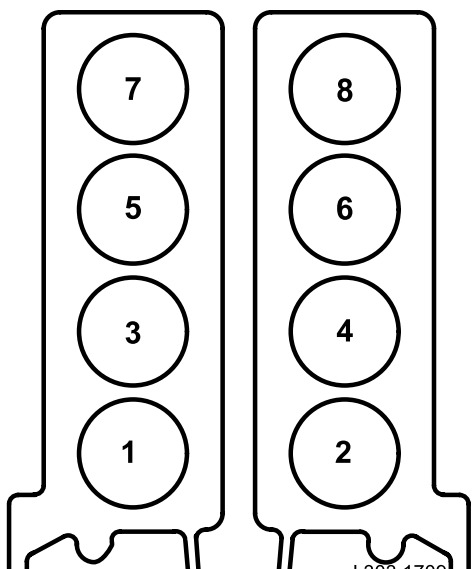

Bancada 1 Bancada 2

Parte delantera del motor

Orden de encendido: 1 : 2 : 7 : 3 : 4 : 5 : 6 : 8

Nota

Orden de encendido y numeración de los cilindros del motor V6 de gasolina	
S-TYPE desde MA 2002.5	**Todos los vehículos independientemente del año del modelo y S-TYPE MA 2002.5 en adelante**
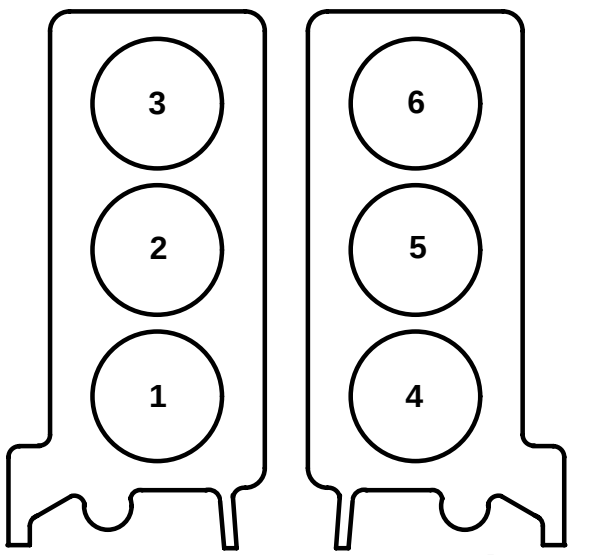	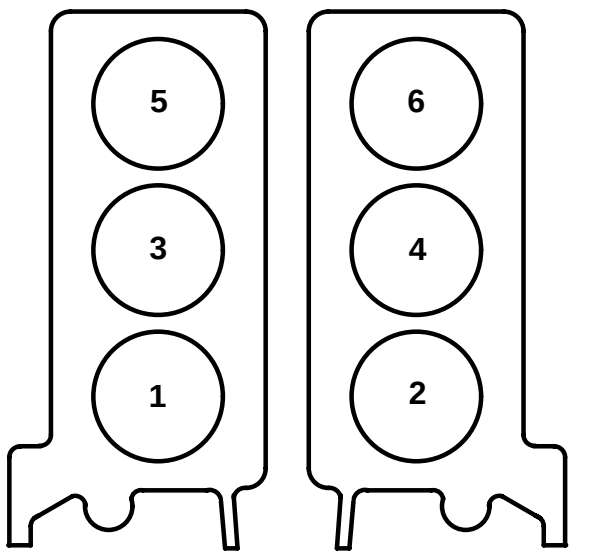
Bancada 1 Bancada 2	Bancada 1 Bancada 2
Parte delantera del motor	Parte delantera del motor
Orden de encendido: 1 : 4 : 2 : 5 : 3 : 6	Orden de encendido: 1 : 2 : 3 : 4 : 5 : 6

Nota

Motor V6 de gasolina de 3.0 L sobrealimentado – Orden de encendido y numeración de los cilindros	Motor GTDi de gasolina de 2.0 L Orden de encendido y numeración de los cilindros
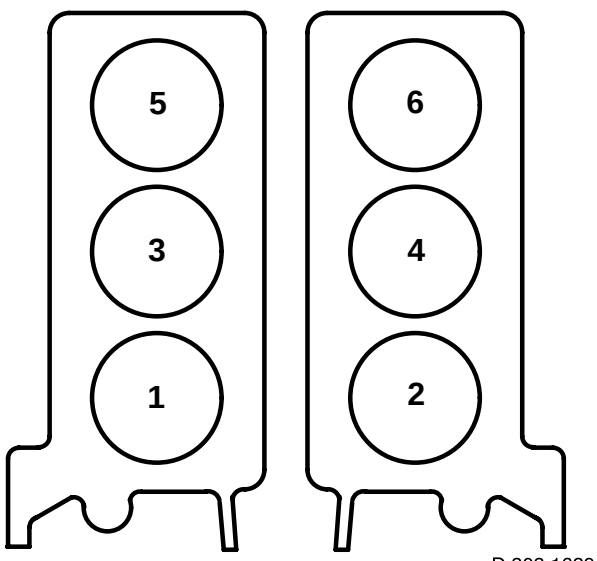 Bancada 1 Bancada 2 Parte delantera del motor Orden de encendido: 1 : 2 : 3 : 4 : 5 : 6	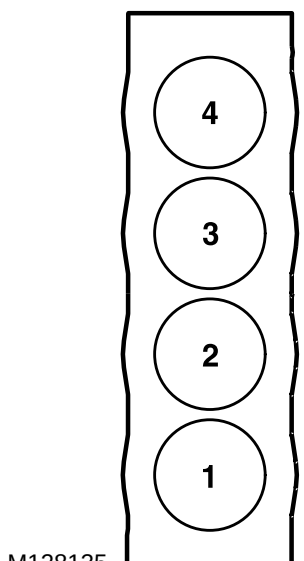 Parte delantera del motor Orden de encendido: 1 : 3 : 4 : 2

Nota

V6 diésel: Orden de encendido y numeración de los cilindros	Motor diésel de 4 cilindros en línea - Orden de encendido y numeración de los cilindros
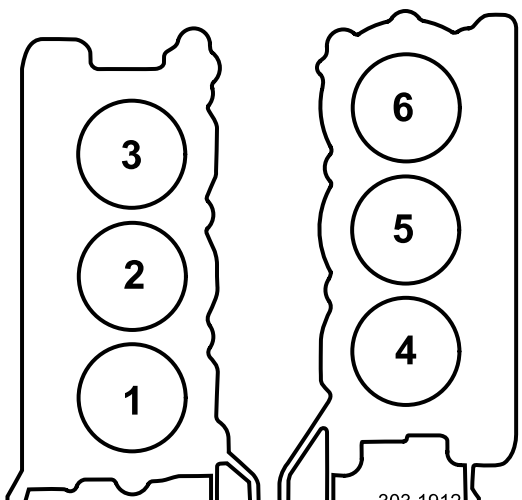 Bancada 1 Bancada 2 Parte delantera del motor Orden de encendido: 1 : 4 : 2 : 5 : 3 : 6	XF 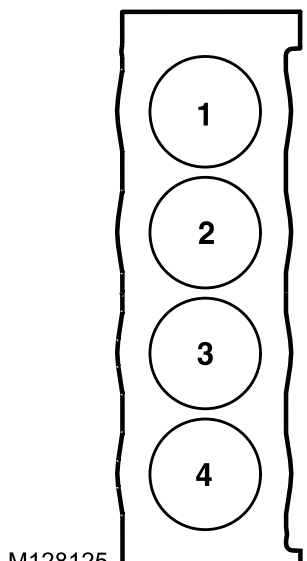 Parte delantera del motor Orden de encendido: 1 : 3 : 4 : 2

Nota

Motor diésel de 4 cilindros en línea -
Orden de encendido y numeración de los cilindros

X-TYPE

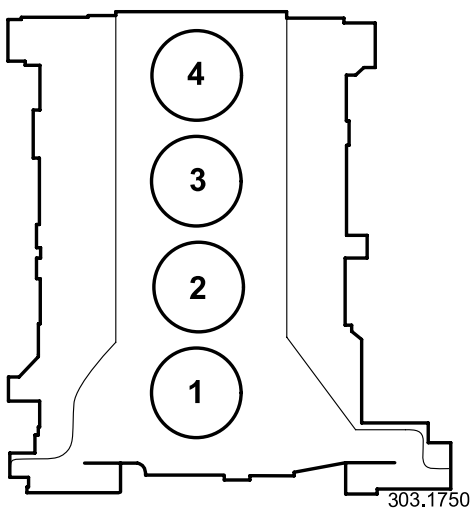

Parte delantera del motor

Orden de encendido: 1 : 3 : 4 : 2

Nota

Motor	Juego de válvulas (en frío)	
	Admisión	Escape
Motor V8 de gasolina Motor sobrealimentado y atmosférico (para modelos que no incluyan la variante 5.0 L, véase a continuación)	De 0,18 a 0,22 mm	De 0,23 a 0,27 mm
Motor V8 de gasolina Motor atmosférico de 5.0 L	No se necesita ajuste	De 0,23 a 0,27 mm
Motor V8 de gasolina Motor sobrealimentado de 5.0 L	De 0,18 a 0,22 mm	De 0,23 a 0,27 mm
Motor V6 de gasolina de 3.0 L sobrealimentado	0,18 – 0,22 mm	De 0,23 a 0,27 mm
Motor V6 de gasolina atmosférico	De 0,175 a 0,225 mm	De 0,325 a 0,375 mm
Motor GTDi de gasolina de 2.0 L	0,19 – 0,31 mm	0,30 – 0,42 mm
V6 diésel	No se necesita ajuste	
Diésel de 4 cilindros en línea (XF)	No se necesita ajuste	
Diésel de 4 cilindros en línea (X-TYPE)	No se necesita ajuste	

Nota

Modelo/Motor	Mercado	Especificación del aceite	Capacidad de aceite del motor cambio de aceite y del filtro Litros (Cuartos de galón)	
			con enfriador de aceite	sin enfriador de aceite
XJ: desde MA 1998 hasta MA 2000				
3.2 litros de gasolina	ROW	API SJ y ACEA A2	–	6,0 (6,4)
4.0 litros de gasolina	NAS	API SJ e ILSAC GF–2 o API SL e ILSAC GF–3	–	6,0 (6,4)
	ROW	API SJ y ACEA A2		
4.0 litros de gasolina sobrealimentado	NAS	API SJ e ILSAC GF–2 o API SL e ILSAC GF–3	6,0 (6,4)	–
	ROW	API SJ y ACEA A3		

Nota: *no se aprueba el uso de aditivos para aceite o combustible, a menos que así lo especifique Jaguar Cars mediante una comunicación de servicio o una directiva.*

Nota

Jaguar recomienda Castrol

Modelo/Motor	Mercado	Especificación del aceite	Capacidad de aceite del motor cambio de aceite y del filtro Litros (Cuartos de galón)		VIN	
			con enfriador de aceite	sin enfriador de aceite		
XJ: desde MA 2000					**De**	**A**
3.2 litros de gasolina	ROW	API SJ / EC y ACEA A1 o A3 Jaguar WSS–M2C913–B preferido	–	6,0 (6,4)	F00103	F00463
				7,0 (7,4)	F00464	F20644
4.0 litros de gasolina	NAS	API SJ/EC e ILSAC GF–2 o API SL e ILSAC GF–3	–	6,0 (6,4)	F00103	F00463
				7,0 (7,4)	F00464	F20644
	ROW	API SJ / EC y ACEA A1 o A3 Jaguar WSS–M2C913–B preferido	–	6,0 (6,4)	F00103	F00463
				7,0 (7,4)	F00464	F20644
4.0 litros de gasolina sobrealimentado	NAS	API SJ/EC e ILSAC GF–2 o API SL e ILSAC GF–3	6,0 (6,4)	–	F00103	F00463
			7,0 (7,4)	–	F00464	F20644
	ROW	API SJ / EC y ACEA A1 o A3 Jaguar WSS–M2C913–B preferido	6,0 (6,4)	–	F00103	F00463
			7,0 (7,4)	–	F00464	F20644

Nota: *no se aprueba el uso de aditivos para aceite o combustible, a menos que así lo especifique Jaguar Cars mediante una comunicación de servicio o una directiva.*

Nota

Jaguar recomienda Castrol

Modelo/Motor	Mercado	Especificación del aceite	Capacidad de aceite del motor cambio de aceite y del filtro Litros (Cuartos de galón)	
			con enfriador de aceite	sin enfriador de aceite
XJ: desde MA 2001				
3.2 litros de gasolina	ROW	API SJ / EC y ACEA A1 o A3 Jaguar WSS–M2C913–B preferido	–	7,0 (7,4)
4.0 litros de gasolina	NAS	API SJ/EC e ILSAC GF–2 o API SL e ILSAC GF–3	–	7,0 (7,4)
	ROW	API SJ / EC y ACEA A1 o A3 Jaguar WSS–M2C913–B preferido		
4.0 litros de gasolina sobrealimentado	NAS	API SJ/EC e ILSAC GF–2 o API SL e ILSAC GF–3	7,0 (7,4)	–
	ROW	API SJ / EC y ACEA A1 o A3 Jaguar WSS–M2C913–B preferido		

Nota: *no se aprueba el uso de aditivos para aceite o combustible, a menos que así lo especifique Jaguar Cars mediante una comunicación de servicio o una directiva.*

Nota

Jaguar recomienda Castrol

Modelo/Motor	Mercado	Especificación del aceite	Capacidad de aceite del motor cambio de aceite y del filtro Litros (Cuartos de galón)	
			con enfriador de aceite	sin enfriador de aceite
XJ: desde MA 2002 hasta MA 2003				
3.2 litros de gasolina	ROW	API SJ / EC y ACEA A1 o A3 Jaguar WSS–M2C913–B preferido	–	7,0 (7,4)
4.0 litros de gasolina	NAS	API SL e ILSAC GF–2 o GF–3	–	7,0 (7,4)
	ROW	API SJ / EC y ACEA A1 o A3 Jaguar WSS–M2C913–B preferido		
4.0 litros de gasolina sobrealimentado	NAS	API SL e ILSAC GF–2 o GF–3	7,0 (7,4)	–
	ROW	API SJ / EC y ACEA A1 o A3 Jaguar WSS–M2C913–B preferido		

Nota: *no se aprueba el uso de aditivos para aceite o combustible, a menos que así lo especifique Jaguar Cars mediante una comunicación de servicio o una directiva.*

Nota

Jaguar recomienda Castrol

Modelo/Motor	Mercado	Especificación del aceite	Capacidad de aceite del motor cambio de aceite y del filtro Litros (Cuartos de galón)	
			con enfriador de aceite	sin enfriador de aceite
XJ: desde MA 2003 hasta MA 2010				
Motor diésel de 2,7 L (con DPF)	EUR	5W–30 que cumpla con la referencia Jaguar WSS–M2C934–B	6,6 (7,0)	–
Motor diésel de 2,7 L (sin DPF)	ROW	5W–30 que cumpla con Jaguar WSS–M2C913–B o C		
3.0 litros de gasolina	NAS	API SL e ILSAC GF–2 o GF–3	6,5 (6,9)	–
	ROW	API SJ / EC y ACEA A1 o A3 Jaguar WSS–M2C913–B preferido		
3.5 litros de gasolina	NAS	API SL e ILSAC GF–2 o GF–3	6,0 (6,4)	–
	ROW	API SJ / EC y ACEA A1 o A3 Jaguar WSS–M2C913–B preferido		
4.2 litros de gasolina	NAS	API SL e ILSAC GF–2 o GF–3	6,0 (6,4)	–
	ROW	API SJ / EC y ACEA A1 o A3 Jaguar WSS–M2C913–B preferido		
4.2 litros de gasolina sobrealimentado	NAS	API SL e ILSAC GF–2 o GF–3	6,0 (6,4)	–
	ROW	API SJ / EC y ACEA A1 o A3 Jaguar WSS–M2C913–B preferido		

Nota: *no se aprueba el uso de aditivos para aceite o combustible, a menos que así lo especifique Jaguar Cars mediante una comunicación de servicio o una directiva.*

Nota

Jaguar recomienda Castrol

Modelo/Motor	Mercado	Especificación del aceite	Capacidad de aceite del motor cambio de aceite y del filtro Litros (Cuartos de galón)	
			con enfriador de aceite	sin enfriador de aceite
XJ: desde MA 2010 hasta MA 2011				
3.0 litros diésel (con DPF)	EUR	5W–30 que cumpla con la referencia Jaguar WSS–M2C934–B	6,6 (7,0)	–
3.0 litros diésel (sin DPF)	ROW	5W–30 que cumpla con Jaguar WSS–M2C913–B o C		
5.0 litros de gasolina	NAS	Jaguar WSS–M2C925–A	7,25 (7,6)	–
		*API SM y ILSAC GF–4 (solo llenado) o *API SN y ILSAC GF–5 (solo llenado)		
	ROW	Jaguar WSS–M2C925–A		
5.0 litros de gasolina sobrealimentado	NAS	Jaguar WSS–M2C925–A	7,25 (7,6)	–
		*API SM y ILSAC GF–4 (solo llenado) o *API SN y ILSAC GF–5 (solo llenado)		
	ROW	Jaguar WSS–M2C925–A		

Nota: *no se aprueba el uso de aditivos para aceite o combustible, a menos que así lo especifique Jaguar Cars mediante una comunicación de servicio o una directiva.*

Nota: ** llenado máximo de solo un litro.*

Nota

Jaguar recomienda Castrol

Modelo/Motor	Mercado	Especificación del aceite	Capacidad de aceite del motor cambio de aceite y del filtro Litros (Cuartos de galón)	
			con enfriador de aceite	sin enfriador de aceite
XJ: de MA 2011 a MA 2013				
3.0 litros diésel (con DPF)	EUR	5W–30 que cumpla con la referencia Jaguar WSS–M2C934–B	6,6 (7,0)	–
3.0 litros diésel (sin DPF)	ROW	5W–30 que cumpla con Jaguar WSS–M2C913–B o C		
3.0 litros de gasolina	ROW	Se prefiere Jaguar WSS–M2C913–B o C, de manera alternativa, ACEA A1/B1 o A3/B3 o A3/B3/B4	6,5 (6,9)	–
5.0 litros de gasolina	NAS	Jaguar WSS–M2C925–A	7,25 (7,6)	–
		*API SM y ILSAC GF–4 (solo llenado) o *API SN y ILSAC GF–5 (solo llenado)		
	ROW	Jaguar WSS–M2C925–A		
5.0 litros de gasolina sobrealimentado	NAS	Jaguar WSS–M2C925–A	7,25 (7,6)	–
		*API SM y ILSAC GF–4 (solo llenado) o *API SN y ILSAC GF–5 (solo llenado)		
	ROW	Jaguar WSS–M2C925–A		

Nota: *no se aprueba el uso de aditivos para aceite o combustible, a menos que así lo especifique Jaguar Cars mediante una comunicación de servicio o una directiva.*

Nota: ** llenado máximo de solo un litro.*

Nota

Jaguar recomienda Castrol

Modelo/Motor	Mercado	Especificación del aceite	Capacidad de aceite del motor cambio de aceite y del filtro Litros (Cuartos de galón)	
			con enfriador de aceite	sin enfriador de aceite
XJ: desde MA 2013 en adelante				
3.0 litros diésel (con DPF)	EUR	5W–30 que cumpla con la referencia Jaguar WSS–M2C934–B	6,6 (7,0)	–
3.0 litros diésel (sin DPF)	ROW	5W–30 que cumpla con Jaguar WSS–M2C913–B o C		
Motor GTDi de gasolina de 2.0 L	–	5W–30 que cumpla con Jaguar WSS–M2C913–B o C	5,4 (5,7)	–
Motor de gasolina de 3.0 L sobrealimentado	–	Jaguar WSS–M2C925–A	7,25 (7,6)	–
5.0 litros de gasolina	NAS	Jaguar WSS–M2C925–A	7,25 (7,6)	–
		*API SM y ILSAC GF–4 (solo llenado) o *API SN y ILSAC GF–5 (solo llenado)		
	ROW	Jaguar WSS–M2C925–A		
5.0 litros de gasolina sobrealimentado	NAS	Jaguar WSS–M2C925–A	7,25 (7,6)	–
		*API SM y ILSAC GF–4 (solo llenado) o *API SN y ILSAC GF–5 (solo llenado)		
	ROW	Jaguar WSS–M2C925–A		

Nota: *no se aprueba el uso de aditivos para aceite o combustible, a menos que así lo especifique Jaguar Cars mediante una comunicación de servicio o una directiva.*

Nota: ** llenado máximo de solo un litro.*

Nota

Jaguar recomienda Castrol

Modelo/Motor	Mercado	Especificación del aceite	Capacidad de aceite del motor cambio de aceite y del filtro Litros (Cuartos de galón)	
			con enfriador de aceite	sin enfriador de aceite
XK: desde MA 1997				
4.0 litros de gasolina	NAS	API SJ e ILSAC GF–2 o API SL e ILSAC GF–3	6,0 (6,4)	–
	ROW	API SJ y ACEA A2		
XK: desde MA 1998				
4.0 litros de gasolina	NAS	API SJ e ILSAC GF–2 o API SL e ILSAC GF–3	–	6,0 (6,4)
	ROW	API SJ y ACEA A2		
XK: desde MA 1998.75				
4.0 litros de gasolina	NAS	API SJ e ILSAC GF–2 o API SL e ILSAC GF–3	–	6,0 (6,4)
	ROW	API SJ y ACEA A2		
4.0 litros de gasolina sobrealimentado	ROW	API SJ y ACEA A3	6,0 (6,4)	–

Nota: *no se aprueba el uso de aditivos para aceite o combustible, a menos que así lo especifique Jaguar Cars mediante una comunicación de servicio o una directiva.*

Nota

Jaguar recomienda Castrol

Modelo/Motor	Mercado	Especificación del aceite	Capacidad de aceite del motor cambio de aceite y del filtro Litros (Cuartos de galón)	
			con enfriador de aceite	sin enfriador de aceite
XK: desde MA 1999				
4.0 litros de gasolina	NAS	API SJ/EC e ILSAC GF–2 o API SL e ILSAC GF–3	–	6,0 (6,4)
	ROW	API SJ / EC y ACEA A1 o A3 Jaguar WSS–M2C913–B preferido		
4.0 litros de gasolina sobrealimentado	NAS	API SJ/EC e ILSAC GF–2 o API SL e ILSAC GF–3	6,0 (6,4)	–
	ROW	API SJ / EC y ACEA A1 o A3 Jaguar WSS–M2C913–B preferido		

Nota: *no se aprueba el uso de aditivos para aceite o combustible, a menos que así lo especifique Jaguar Cars mediante una comunicación de servicio o una directiva.*

Nota

Jaguar recomienda Castrol

Modelo/Motor	Mercado	Especificación del aceite	Capacidad de aceite del motor cambio de aceite y del filtro Litros (Cuartos de galón)		VIN	
			con enfriador de aceite	sin enfriador de aceite		
XK: desde MA 2000					**De**	**A**
4.0 litros de gasolina	NAS	API SJ/EC e ILSAC GF–2 o API SL e ILSAC GF–3	–	6,0 (6,4)	A00016	A00366
				7,0 (7,4)	A00367	A11050
	ROW	API SJ / EC y ACEA A1 o A3 Jaguar WSS–M2C913–B preferido	–	6,0 (6,4)	A00016	A00366
				7,0 (7,4)	A00367	A11050
4.0 litros de gasolina sobrealimentado	NAS	API SJ/EC e ILSAC GF–2 o API SL e ILSAC GF–3	6,0 (6,4)	–	A00016	A00366
			7,0 (7,4)	–	A00367	A11050
	ROW	API SJ / EC y ACEA A1 o A3 Jaguar WSS–M2C913–B preferido	6,0 (6,4)	–	A00016	A00366
			7,0 (7,4)	–	A00367	A11050

Nota: *no se aprueba el uso de aditivos para aceite o combustible, a menos que así lo especifique Jaguar Cars mediante una comunicación de servicio o una directiva.*

Nota

Jaguar recomienda Castrol

Modelo/Motor	Mercado	Especificación del aceite	Capacidad de aceite del motor cambio de aceite y del filtro Litros (Cuartos de galón)	
			con enfriador de aceite	sin enfriador de aceite
XK: desde MA 2001				
4.0 litros de gasolina	NAS	API SL e ILSAC GF–2 o GF–3	–	7,0 (7,4)
	ROW	API SJ / EC y ACEA A1 o A3 Jaguar WSS–M2C913–B preferido		
4.0 litros de gasolina sobrealimentado	NAS	API SL e ILSAC GF–2 o GF–3	7,0 (7,4)	–
	ROW	API SJ / EC y ACEA A1 o A3 Jaguar WSS–M2C913–B preferido		
XK: desde MA 2002				
4.0 litros de gasolina	NAS	API SL e ILSAC GF–2 o GF–3	7,0 (7,4)	7,0 (7,4)
	ROW	API SJ / EC y ACEA A1 o A3 Jaguar WSS–M2C913–B preferido		
4.0 litros de gasolina sobrealimentado	NAS	API SL e ILSAC GF–2 o GF–3	7,0 (7,4)	–
	ROW	API SJ / EC y ACEA A1 o A3 Jaguar WSS–M2C913–B preferido		

Nota: *no se aprueba el uso de aditivos para aceite o combustible, a menos que así lo especifique Jaguar Cars mediante una comunicación de servicio o una directiva.*

Nota

Jaguar recomienda Castrol

Modelo/Motor	Mercado	Especificación del aceite	Capacidad de aceite del motor cambio de aceite y del filtro Litros (Cuartos de galón)	
			con enfriador de aceite	sin enfriador de aceite
XK: desde MA 2003 hasta MA 2006.5				
4.2 litros de gasolina	NAS	API SL e ILSAC GF–2 o GF–3	7,0 (7,4)	7,0 (7,4)
	ROW	API SJ / EC y ACEA A1 o A3 Jaguar WSS–M2C913–B preferido		
4.2 litros de gasolina sobrealimentado	NAS	API SL e ILSAC GF–2 o GF–3	7,0 (7,4)	–
	ROW	API SJ / EC y ACEA A1 o A3 Jaguar WSS–M2C913–B preferido		
XK: desde MA 2006.5 hasta MA 2010				
4.2 litros de gasolina	NAS	API SM e ILSAC GF–4	7,0 (7,4)	–
	ROW	API SJ / EC y ACEA A1 o A3 Jaguar WSS–M2C913–B preferido		
4.2 litros de gasolina sobrealimentado	NAS	API SM e ILSAC GF–4	7,0 (7,4)	–
	ROW	API SJ / EC y ACEA A1 o A3 Jaguar WSS–M2C913–B preferido		

Nota: *no se aprueba el uso de aditivos para aceite o combustible, a menos que así lo especifique Jaguar Cars mediante una comunicación de servicio o una directiva.*

Nota

Jaguar recomienda Castrol

Modelo/Motor	Mercado	Especificación del aceite	Capacidad de aceite del motor cambio de aceite y del filtro Litros (Cuartos de galón)	
			con enfriador de aceite	sin enfriador de aceite
XK: desde MA 2010 en adelante				
5.0 litros de gasolina	NAS	Jaguar WSS–M2C925–A	7,25 (7,6)	–
		*API SM y ILSAC GF–4 (solo llenado) o *API SN y ILSAC GF–5 (solo llenado)		
	ROW	Jaguar WSS–M2C925–A		
5.0 litros de gasolina sobrealimentado	NAS	Jaguar WSS–M2C925–A	7,25 (7,6)	–
		*API SM y ILSAC GF–4 (solo llenado) o *API SN y ILSAC GF–5 (solo llenado)		
	ROW	Jaguar WSS–M2C925–A		

Nota: *no se aprueba el uso de aditivos para aceite o combustible, a menos que así lo especifique Jaguar Cars mediante una comunicación de servicio o una directiva.*

Nota: ** llenado máximo de solo un litro.*

Nota

Jaguar recomienda Castrol

Modelo/Motor	Mercado	Especificación del aceite	Capacidad de aceite del motor cambio de aceite y del filtro Litros (Cuartos de galón)	
			con enfriador de aceite	sin enfriador de aceite
XF: desde MA 2008.25 hasta MA 2010				
Motor diésel de 2,7 L (con DPF)	EUR	5W–30 que cumpla con la referencia Jaguar WSS–M2C934–B	6,6 (7,0)	–
Motor diésel de 2,7 L (sin DPF)	ROW	5W–30 que cumpla con Jaguar WSS–M2C913–B o C		
3.0 litros de gasolina	NAS	API SM e ILSAC GF–4	6,5 (6,9)	6,5 (6,9)
	ROW	API SJ / EC y ACEA A1 o A3 Jaguar WSS–M2C913–B preferido	6,5 (6,9)	–
4.2 litros de gasolina	NAS	API SM e ILSAC GF–4	6,0 (6,4)	–
	ROW	API SJ / EC y ACEA A1 o A3 Jaguar WSS–M2C913–B preferido		
4.2 litros de gasolina sobrealimentado	NAS	API SM e ILSAC GF–4	6,0 (6,4)	–
	ROW	API SJ / EC y ACEA A1 o A3 Jaguar WSS–M2C913–B preferido		

Nota: *no se aprueba el uso de aditivos para aceite o combustible, a menos que así lo especifique Jaguar Cars mediante una comunicación de servicio o una directiva.*

Nota

Jaguar recomienda Castrol

Modelo/Motor	Mercado	Especificación del aceite	Capacidad de aceite del motor cambio de aceite y del filtro Litros (Cuartos de galón)	
			con enfriador de aceite	sin enfriador de aceite
XF: desde MA 2010 hasta MA 2012				
3.0 litros diésel (con DPF)	EUR	5W–30 que cumpla con la referencia Jaguar WSS–M2C934–B	6,6 (7,0)	–
3.0 litros diésel (sin DPF)	ROW	5W–30 que cumpla con Jaguar WSS–M2C913–B o C		
3.0 litros de gasolina	ROW	Se prefiere Jaguar WSS–M2C913–B o C, de manera alternativa, ACEA A1/B1 o A3/B3 o A3/B3/B4	6,5 (6,9)	–
4.2 litros de gasolina	NAS	API SM e ILSAC GF–4	6,0 (6,4)	–
5.0 litros de gasolina	NAS	Jaguar WSS–M2C925–A	7,25 (7,6)	–
		*API SM y ILSAC GF–4 (solo llenado) o *API SN y ILSAC GF–5 (solo llenado)		
	ROW	Jaguar WSS–M2C925–A		
5.0 litros de gasolina sobrealimentado	NAS	Jaguar WSS–M2C925–A	7,25 (7,6)	–
		*API SM y ILSAC GF–4 (solo llenado) o *API SN y ILSAC GF–5 (solo llenado)		
	ROW	Jaguar WSS–M2C925–A		

Nota: *no se aprueba el uso de aditivos para aceite o combustible, a menos que así lo especifique Jaguar Cars mediante una comunicación de servicio o una directiva.*

Nota: ** llenado máximo de solo un litro.*

Nota

Jaguar recomienda Castrol

Modelo/Motor	Mercado	Especificación del aceite	Capacidad de aceite del motor cambio de aceite y del filtro Litros (Cuartos de galón)	
			con enfriador de aceite	sin enfriador de aceite
XF: desde MA 2012 hasta MA 2013				
2.2 litros diésel (con DPF)	EUR	5W–30 que cumpla con la referencia Jaguar WSS–M2C934–B	5,86 (6,2)	–
2.2 litros diésel (sin DPF)	ROW	5W–30 que cumpla con Jaguar WSS–M2C913–B o C		
3.0 litros diésel (con DPF)	EUR	5W–30 que cumpla con la referencia Jaguar WSS–M2C934–B	6,6 (7,0)	–
3.0 litros diésel (sin DPF)	ROW	5W–30 que cumpla con Jaguar WSS–M2C913–B o C		
3.0 litros de gasolina	ROW	Se prefiere Jaguar WSS–M2C913–B o C, de manera alternativa, ACEA A1/B1 o A3/B3 o A3/B3/B4	6,5 (6,9)	–
5.0 litros de gasolina	NAS	Jaguar WSS–M2C925–A	7,25 (7,6)	–
		*API SM y ILSAC GF–4 (solo llenado) o *API SN y ILSAC GF–5 (solo llenado)		
	ROW	Jaguar WSS–M2C925–A		
5.0 litros de gasolina sobrealimentado	NAS	Jaguar WSS–M2C925–A	7,25 (7,6)	–
		*API SM y ILSAC GF–4 (solo llenado) o *API SN y ILSAC GF–5 (solo llenado)		
	ROW	Jaguar WSS–M2C925–A		

Nota: *no se aprueba el uso de aditivos para aceite o combustible, a menos que así lo especifique Jaguar Cars mediante una comunicación de servicio o una directiva.*

Nota: ** llenado máximo de solo un litro.*

Jaguar recomienda Castrol

Modelo/Motor	Mercado	Especificación del aceite	Capacidad de aceite del motor cambio de aceite y del filtro Litros (Cuartos de galón)	
			con enfriador de aceite	sin enfriador de aceite
XF: desde MA 2013 en adelante				
2.2 litros diésel (con DPF)	EUR	5W–30 que cumpla con la referencia Jaguar WSS–M2C934–B	5,86 (6,2)	–
2.2 litros diésel (sin DPF)	ROW	5W–30 que cumpla con Jaguar WSS–M2C913–B o C		
3.0 litros diésel (con DPF)	EUR	5W–30 que cumpla con la referencia Jaguar WSS–M2C934–B	6,6 (7,0)	–
3.0 litros diésel (sin DPF)	ROW	5W–30 que cumpla con Jaguar WSS–M2C913–B o C		
Motor GTDi de gasolina de 2.0 L	–	5W–30 que cumpla con Jaguar WSS–M2C913–B o C	5,4 (5,7)	–
Motor de gasolina de 3.0 L sobrealimentado	–	Jaguar WSS–M2C925–A	7,25 (7,6)	–
5.0 litros de gasolina sobrealimentado	NAS	Jaguar WSS–M2C925–A	7,25 (7,6)	–
		*API SM y ILSAC GF–4 (solo llenado) o *API SN y ILSAC GF–5 (solo llenado)		
	ROW	Jaguar WSS–M2C925–A		

Nota: *no se aprueba el uso de aditivos para aceite o combustible, a menos que así lo especifique Jaguar Cars mediante una comunicación de servicio o una directiva.*

Nota: ** llenado máximo de solo un litro.*

Nota

Jaguar recomienda Castrol

Modelo/Motor	Mercado	Especificación del aceite	Capacidad de aceite del motor cambio de aceite y del filtro Litros (Cuartos de galón)	
			con enfriador de aceite	sin enfriador de aceite
S-TYPE: desde MA 1999.25				
3.0 litros de gasolina	NAS	API SJ/EC e ILSAC GF–2 o API SL e ILSAC GF–3	5,7 (6,0)	–
	ROW	API SJ / EC y ACEA A1 o A3 Jaguar WSS–M2C913–B preferido		
4.0 litros de gasolina	NAS	API SJ/EC e ILSAC GF–2 o API SL e ILSAC GF–3	6,0 (6,4)	–
	ROW	API SJ / EC y ACEA A1 o A3 Jaguar WSS–M2C913–B preferido		

Nota: *no se aprueba el uso de aditivos para aceite o combustible, a menos que así lo especifique Jaguar Cars mediante una comunicación de servicio o una directiva.*

Nota

Jaguar recomienda Castrol

Modelo/Motor	Mercado	Especificación del aceite	Capacidad de aceite del motor cambio de aceite y del filtro Litros (Cuartos de galón)		VIN	
			con enfriador de aceite	sin enfriador de aceite		
S-TYPE: desde MA 2000 hasta MA 2002.5					**De**	**A**
3.0 litros de gasolina	NAS	API SL e ILSAC GF–2 o GF–3	5,7 (6,0)	–	L31321	L37177
			6,5 (6,9)	–	L37178*	M45254
	ROW	API SJ / EC y ACEA A1 o A3 Jaguar WSS–M2C913–B preferido	5,7 (6,0)	–	L31321	L37177
			6,5 (6,9)	–	L37178*	M45254
4.0 litros de gasolina	NAS	API SL e ILSAC GF–2 o GF–3	6,0 (6,4)	–	L31321	M45254
	ROW	API SJ / EC y ACEA A1 o A3 Jaguar WSS–M2C913–B preferido				

Nota: *para poner de manifiesto el cambio de la capacidad de aceite en los motores S-TYPE V6 durante el MA 2000, se introdujo una nueva varilla de medición del aceite. La nueva varilla de medición del aceite se reconoce gracias a su empuñadura en forma de argolla en lugar del antiguo diseño en forma de "T". La marca de llenado de aceite en la varilla de medición del aceite también se alteró en 14 mm. El cambio se llevó a cabo aproximadamente en el VIN indicado por el asterisco*.*

Nota: *no se aprueba el uso de aditivos para aceite o combustible, a menos que así lo especifique Jaguar Cars mediante una comunicación de servicio o una directiva.*

Nota

Jaguar recomienda Castrol

Modelo/Motor	Mercado	Especificación del aceite	Capacidad de aceite del motor cambio de aceite y del filtro Litros (Cuartos de galón)	
			con enfriador de aceite	sin enfriador de aceite
S-TYPE: 2002.5 MA en adelante				
2.5 litros de gasolina	NAS	API SL e ILSAC GF–2 o GF–3	6,5 (6,9)	–
	ROW	API SJ / EC y ACEA A1 o A3 Jaguar WSS–M2C913–B preferido		
Motor diésel de 2,7 L (con DPF)	EUR	5W–30 que cumpla con la referencia Jaguar WSS–M2C934–B	6,6 (7,0)	–
Motor diésel de 2,7 L (sin DPF)	ROW	5W–30 que cumpla con Jaguar WSS–M2C913–B o C		
3.0 litros de gasolina	NAS	API SL e ILSAC GF–2 o GF–3	6,5 (6,9)	6,5 (6,9)
	ROW	API SJ / EC y ACEA A1 o A3 Jaguar WSS–M2C913–B preferido	6,5 (6,9)	–
4.2 litros de gasolina	NAS	API SL e ILSAC GF–2 o GF–3	6,0 (6,4)	–
	ROW	API SJ / EC y ACEA A1 o A3 Jaguar WSS–M2C913–B preferido		
4.2 litros de gasolina sobrealimentado	NAS	API SL e ILSAC GF–2 o GF–3	6,0 (6,4)	–
	ROW	API SJ / EC y ACEA A1 o A3 Jaguar WSS–M2C913–B preferido		

Nota: *no se aprueba el uso de aditivos para aceite o combustible, a menos que así lo especifique Jaguar Cars mediante una comunicación de servicio o una directiva.*

Nota

Jaguar recomienda Castrol

Modelo/Motor	Mercado	Especificación del aceite	Capacidad de aceite del motor cambio de aceite y del filtro Litros (Cuartos de galón)	
			con enfriador de aceite	sin enfriador de aceite
X-TYPE: desde MA 2001 en adelante				
2.0 litros de gasolina	NAS	API SL e ILSAC GF–2 o GF–3	5,8 (6,1)	–
	ROW	API SJ / EC y ACEA A1 o A3 Jaguar WSS–M2C913–B preferido		
2.0 litros diésel	EUR	5W–30 que cumpla con la referencia Jaguar WSS–M2C913–B	6,0 (6,4)	–
2.2 litros diésel	EUR	5W–30 que cumpla con la referencia Jaguar WSS–M2C913–B	6,0 (6,4)	–
2.5 litros de gasolina	NAS	API SL e ILSAC GF–2 o GF–3	5,8 (6,1)	–
	ROW	API SJ / EC y ACEA A1 o A3 Jaguar WSS–M2C913–B preferido		
3.0 litros de gasolina	NAS	API SL e ILSAC GF–2 o GF–3	5,8 (6,1)	–
	ROW	API SJ / EC y ACEA A1 o A3 Jaguar WSS–M2C913–B preferido		

Nota: *no se aprueba el uso de aditivos para aceite o combustible, a menos que así lo especifique Jaguar Cars mediante una comunicación de servicio o una directiva.*

Nota

Jaguar recomienda Castrol

Modelo/Motor	VIN		Especificación de refrigerante	N.º de pieza	Capacidad total del refrigerante 50% de agua + 50% de refrigerante Litros (Cuartos de galón)
XJ: desde MA 1998					
3.2 litros			DOW D542	JLM 20404/*	10,0 (10,6) aprox.
4.0 litros			DOW D542	JLM 20404/*	10,0 (10,6) aprox.
4.0 litros sobrealimentado			DOW D542	JLM 20404/*	12,0 (12,7) aprox.
XJ: desde MA 1999	**De**	**A**			
3.2 litros	853936	878273	DOW D542	JLM 20404/*	10,0 (10,6) aprox.
	878274	878717	WSS M97B44–D	JLM 20972/*	
4.0 litros	853936	878273	DOW D542	JLM 20404/*	10,0 (10,6) aprox.
	878274	878717	WSS M97B44–D	JLM 20972/*	
4.0 litros	853936	878273	DOW D542	JLM 20404/*	12,0 (12,7) aprox.
	878274	878717	WSS M97B44–D	JLM 20972/*	
XJ: desde MA 2000 hasta MA 2003					
3.2 litros			WSS M97B44–D	JLM 20972/*	10,0 (10,6) aprox.
4.0 litros			WSS M97B44–D	JLM 20972/*	10,0 (10,6) aprox.
4.0 litros sobrealimentado			WSS M97B44–D	JLM 20972/*	12,0 (12,7) aprox.

Nota: ** cuando está sustituido por un número, indica el número de envases.*

Nota: *el refrigerante JLM 20972 pertenece al tipo de tecnología de ácidos orgánicos (OAT) y no debe mezclarse con otros tipos de refrigerante.*

Modelo/Motor	Especificación de refrigerante	N.º de pieza	Capacidad total del refrigerante 50% de agua + 50% de refrigerante Litros (Cuartos de galón)	Nota
XJ: desde MA 2003 hasta MA 2010				
2.7 litros diésel: zona 2	WSS M97B44–D	JLM 20972/*	13,0 (13,73) aprox.	
3.0 litros: zona 2	WSS M97B44–D	JLM 20972/*	10,25 (10,83) aprox.	
3.0 litros: zona 4	WSS M97B44–D	JLM 20972/*	11,05 (11,67) aprox.	
3.5 litros: zona 2	WSS M97B44–D	JLM 20972/*	9,45 (9,98) aprox.	
3.5 litros: zona 4	WSS M97B44–D	JLM 20972/*	10,25 (10,83) aprox.	
4.2 litros: zona 2	WSS M97B44–D	JLM 20972/*	9,45 (9,98) aprox.	
4.2 litros: zona 4	WSS M97B44–D	JLM 20972/*	10,25 (10,83) aprox.	
4.2 litros sobrealimentado: zona 2	WSS M97B44–D	JLM 20972/*	12,35 (13,05) aprox.	
4.2 litros sobrealimentado: zona 4	WSS M97B44–D	JLM 20972/*	13,15 (13,89) aprox.	

Nota: ** cuando está sustituido por un número, indica el número de envases.*

Nota: *el refrigerante JLM 20972 pertenece al tipo de tecnología de ácidos orgánicos (OAT) y no debe mezclarse con otros tipos de refrigerante.*

Modelo/Motor	Especificación de refrigerante	N.º de pieza	Capacidad total del refrigerante 50% de agua + 50% de refrigerante Litros (Cuartos de galón)	Nota
XJ: desde MA 2010 hasta MA 2011				
3.0 litros diésel	WSS M97B44–D	JLM 20972/*	12,3 (13,0) aprox.	
5.0 litros	WSS M97B44–D	JLM 20972/*	10,5 (11,0) aprox.	
5.0 litros con motor sobrealimentado	WSS M97B44–D	JLM 20972/*	13,2 (14,0) aprox.	
XJ: de MA 2011 a MA 2013				
3.0 litros diésel	WSS M97B44–D	JLM 20972/*	12,3 (13,0) aprox.	
3.0 litros	WSS M97B44–D	JLM 20972/*	8,7 (9,2) aprox.	
5.0 litros	WSS M97B44–D	JLM 20972/*	10,5 (11,0) aprox.	
5.0 litros con motor sobrealimentado	WSS M97B44–D	JLM 20972/*	13,2 (14,0) aprox.	
XJ: desde MA 2013 en adelante				
3.0 litros diésel	WSS M97B44–D	JLM 20972/*	12,3 (13,0) aprox.	
GTDi de 2.0 L	WSS M97B44–D	JLM 20972/*	8,1 (8,6) aproximadamente	
Motor de 3.0 L sobrealimentado	WSS M97B44–D	JLM 20972/*	13,5 (14,3) aproximadamente	
5.0 litros	WSS M97B44–D	JLM 20972/*	10,5 (11,0) aprox.	
5.0 litros con motor sobrealimentado	WSS M97B44–D	JLM 20972/*	13,2 (14,0) aprox.	

Nota: ** cuando está sustituido por un número, indica el número de envases.*

Nota: *el refrigerante JLM 20972 pertenece al tipo de tecnología de ácidos orgánicos (OAT) y no debe mezclarse con otros tipos de refrigerante.*

Modelo/Motor	VIN		Especificación de refrigerante	N.º de pieza	Capacidad total del refrigerante 50% de agua + 50% de refrigerante Litros (Cuartos de galón)
XK: desde MA 1997 hasta MA 1998.75					
4.0 litros			DOW D542	JLM 20404/*	9,5 (10,0) aprox.
XK: desde MA 1998.75 hasta MA 2000					
4.0 litros	**De**	**A**			
	024687	042634	DOW D542	JLM 20404/*	9,5 (10,0) aprox.
	042635	042775	WSS M97B44–D	JLM 20972/*	
4.0 litros sobrealimentado	024687	042634	DOW D542	JLM 20404/*	11,5 (12,1) aprox.
	042635	042775	WSS M97B44–D	JLM 20972/*	
XK: desde MA 2000 hasta MA 2003					
4.0 litros			WSS M97B44–D	JLM 20972/*	9,5 (10,0) aprox.
4.0 litros sobrealimentado			WSS M97B44–D	JLM 20972/*	11,5 (12,1) aprox.
XK: desde MA 2003 hasta MA 2006.5					
4.2 litros			WSS M97B44–D	JLM 20972/*	9,5 (10,0) aprox.
4.2 litros sobrealimentado			WSS M97B44–D	JLM 20972/*	11,5 (12,1) aprox.

Nota: ** cuando está sustituido por un número, indica el número de envases.*

Nota: *el refrigerante JLM 20972 pertenece al tipo de tecnología de ácidos orgánicos (OAT) y no debe mezclarse con otros tipos de refrigerante.*

Modelo/Motor	Especificación de refrigerante	N.º de pieza	Capacidad total del refrigerante 50% de agua + 50% de refrigerante Litros (Cuartos de galón)
XK: desde MA 2006.5 hasta MA 2010			
4.2 litros	WSS M97B44–D	JLM 20972/*	9,5 (10,0) aprox.
4.2 litros sobrealimentado	WSS M97B44–D	JLM 20972/*	12,35 (13,0) aprox.
XK: desde MA 2010 hasta MA 2012			
5.0 litros	WSS M97B44–D	JLM 20972/*	9,5 (10,0) aprox.
5.0 litros con motor sobrealimentado	WSS M97B44–D	JLM 20972/*	13,8 (14,6) aprox.
XK: desde MA 2012 en adelante			
5.0 litros	WSS M97B44–D	JLM 20972/*	9,5 (10,0) aprox.
5.0 litros con motor sobrealimentado	WSS M97B44–D	JLM 20972/*	13,8 (14,6) aprox.

Nota

Nota: ** cuando está sustituido por un número, indica el número de envases.*

Nota: *el refrigerante JLM 20972 pertenece al tipo de tecnología de ácidos orgánicos (OAT) y no debe mezclarse con otros tipos de refrigerante.*

Modelo/Motor	Especificación de refrigerante	N.º de pieza	Capacidad total del refrigerante 50% de agua + 50% de refrigerante Litros (Cuartos de galón)	Nota
XF: desde MA 2008.25 hasta MA 2010				
2.7 litros diésel: zona 2	WSS M97B44–D	JLM 20972/*	12,4 (13,1) aprox.	
3.0 litros: zona 2	WSS M97B44–D	JLM 20972/*	9,25 (9,8) aprox.	
4.2 litros: zona 2	WSS M97B44–D	JLM 20972/*	10,1 (10,7) aprox.	
4.2 litros sobrealimentado: zona 2	WSS M97B44–D	JLM 20972/*	12,5 (13,2) aprox.	
XF: desde MA 2010 hasta MA 2012				
3.0 litros diésel: zona 2	WSS M97B44–D	JLM 20972/*	12,03 (12,71) aprox. (matrix simple)	
			12,53 (13,24) aprox. (matriz doble)	
3.0 litros: zona 2	WSS M97B44–D	JLM 20972/*	9,25 (9,8) aprox.	
4.2 litros: zona 2	WSS M97B44–D	JLM 20972/*	10,1 (10,7) aprox.	
5.0 litros: zona 2	WSS M97B44–D	JLM 20972/*	12,5 (13,2) aprox.	
5.0 litros sobrealimentado: zona 2	WSS M97B44–D	JLM 20972/*	12,32 (13,0) aprox.	

Nota: ** cuando está sustituido por un número, indica el número de envases.*

Nota: *el refrigerante JLM 20972 pertenece al tipo de tecnología de ácidos orgánicos (OAT) y no debe mezclarse con otros tipos de refrigerante.*

Modelo/Motor	Especificación de refrigerante	N.º de pieza	Capacidad total del refrigerante 50% de agua + 50% de refrigerante Litros (Cuartos de galón)	Nota
XF: de MA 2012 a MA 2013				
2.2 litros diésel : zona 2	WSS M97B44–D	JLM 20972/*	11,56 (12,21) aprox.	
3.0 litros diésel: zona 2	WSS M97B44–D	JLM 20972/*	12,03 (12,71) aprox.	
3.0 litros: zona 2	WSS M97B44–D	JLM 20972/*	9,25 (9,8) aprox.	
5.0 litros: zona 2	WSS M97B44–D	JLM 20972/*	12,5 (13,2) aprox.	
5.0 litros sobrealimentado: zona 2	WSS M97B44–D	JLM 20972/*	12,32 (13,0) aprox.	
XF: desde MA 2013 en adelante				
2.2 litros diésel : zona 2	WSS M97B44–D	JLM 20972/*	11,56 (12,21) aprox.	
3.0 litros diésel: zona 2	WSS M97B44–D	JLM 20972/*	12,03 (12,71) aprox.	
Motor GTDi de 2.0 L: zona 2	WSS M97B44–D	JLM 20972/*	8,1 (8,6) aproximadamente	
3.0 litros sobrealimentado: zona 2	WSS M97B44–D	JLM 20972/*	14,4 (15,2) aproximadamente	
5.0 litros sobrealimentado: zona 2	WSS M97B44–D	JLM 20972/*	12,32 (13,0) aprox.	

Nota: ** cuando está sustituido por un número, indica el número de envases.*

Nota: *el refrigerante JLM 20972 pertenece al tipo de tecnología de ácidos orgánicos (OAT) y no debe mezclarse con otros tipos de refrigerante.*

Modelo/Motor	Especificación de refrigerante	N.º de pieza	Capacidad total del refrigerante 50% de agua + 50% de refrigerante Litros (Cuartos de galón)
S-TYPE: desde MA 1999.25 hasta MA 2002.5			
3.0 litros	WSS M97B44–D	JLM 20972/*	10,4 (11,0) aprox.
4.0 litros	WSS M97B44–D	JLM 20972/*	10,0 (10,6) aprox.
S-TYPE: 2002.5 MA en adelante			
2.5 litros	WSS M97B44–D	JLM 20972/*	9,4 (9,9) aprox.
2.7 litros diésel	WSS M97B44–D	JLM 20972/*	13,5 (14,2) aprox.
3.0 litros	WSS M97B44–D	JLM 20972/*	9,4 (9,9) aprox.
4.2 litros	WSS M97B44–D	JLM 20972/*	10,1 (10,7) aprox.
4.2 litros sobrealimentado	WSS M97B44–D	JLM 20972/*	13,3 (14,0) aprox.

Nota

Nota: ** cuando está sustituido por un número, indica el número de envases.*

Nota: *el refrigerante JLM 20972 pertenece al tipo de tecnología de ácidos orgánicos (OAT) y no debe mezclarse con otros tipos de refrigerante.*

Modelo/Motor	Especificación de refrigerante	N.º de pieza	Capacidad total del refrigerante 50% de agua + 50% de refrigerante Litros (Cuartos de galón)
X-TYPE: desde MA 2001 en adelante			
2.0 litros de gasolina	WSS M97B44–D	JLM 20972/*	10,0 (10,6) aprox.
2.0 litros diésel	WSS M97B44–D	JLM 20972/*	10,1 (10,7) aprox.
2.2 litros diésel	WSS M97B44–D	JLM 20972/*	10,1 (10,7) aprox.
2.5 litros	WSS M97B44–D	JLM 20972/*	10,0 (10,6) aprox.
3.0 litros	WSS M97B44–D	JLM 20972/*	10,0 (10,6) aprox.

Nota

Nota: ** cuando está sustituido por un número, indica el número de envases.*

Nota: *el refrigerante JLM 20972 pertenece al tipo de tecnología de ácidos orgánicos (OAT) y no debe mezclarse con otros tipos de refrigerante.*

Motor V8 de gasolina de 5.0 L atmosférico/sobrealimentado y V6 de 3.0 L sobrealimentado

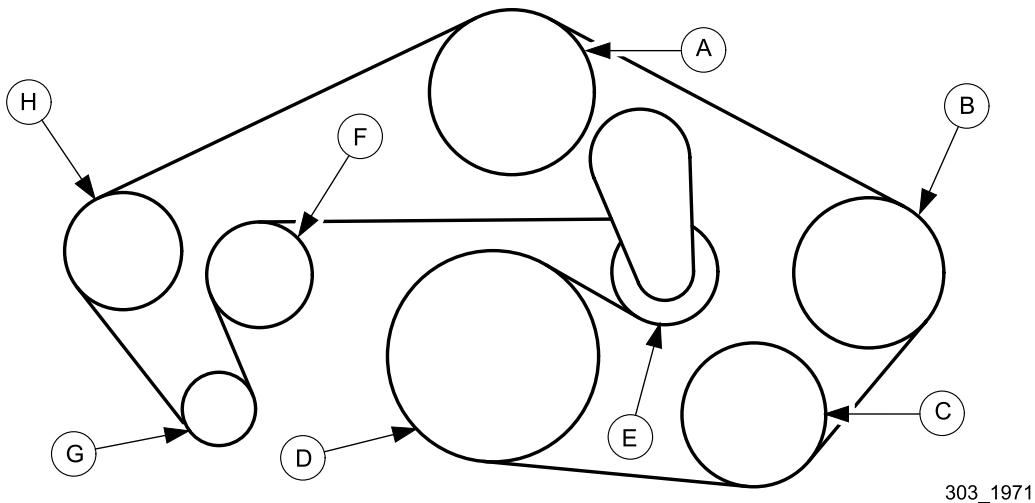

Correa impulsora primaria

A. Bomba de refrigerante
B. Bomba de la dirección asistida
C. Compresor del aire acondicionado
D. Cigüeñal
E. Tensor
F. Polea loca
G. Alternador
H. Polea loca

Nota

Motor V8 de gasolina de 5.0 L sobrealimentado y V6 de 3.0 L sobrealimentado

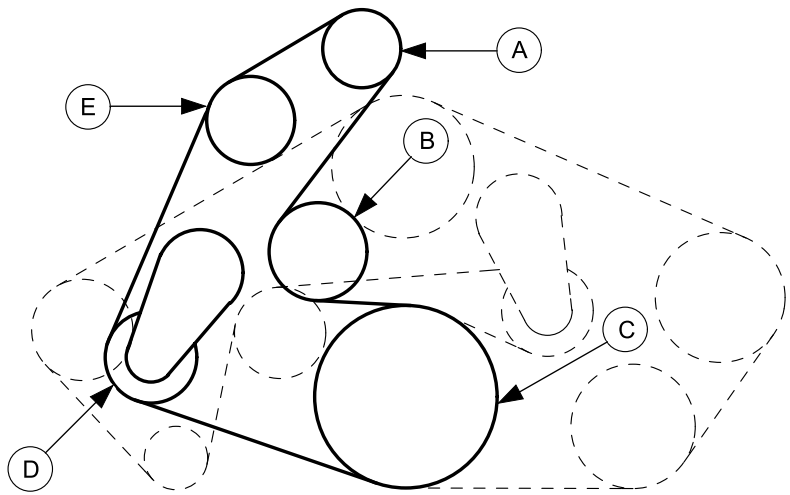

Correa impulsora auxiliar

A. Sobrealimentador
B. Polea loca
C. Cigüeñal
D. Tensor
E. Polea loca

Nota

Motor de gasolina V8 de 3.2 L/3.5 L/4.0 L/4.2 L: (excepto S-TYPE de 4.0 L, consulte la página siguiente)

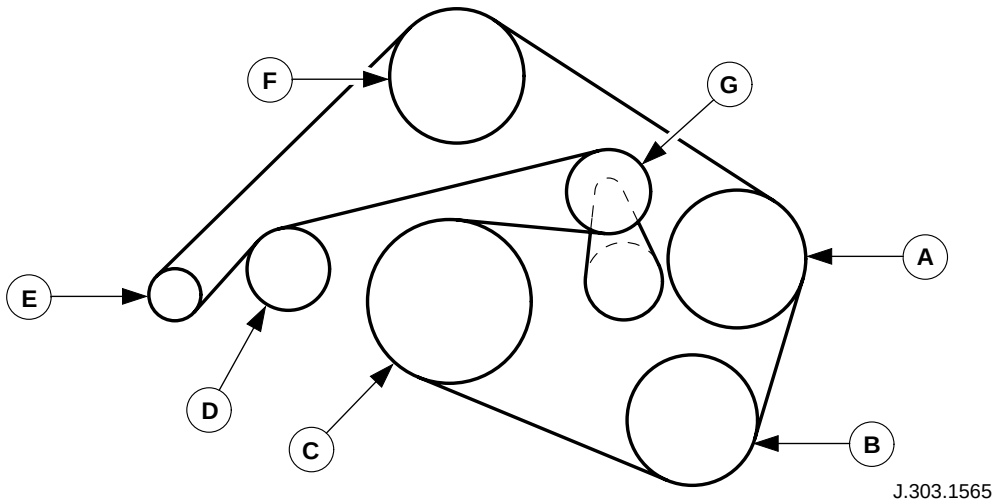

Correa impulsora primaria

A. Bomba de la dirección asistida
B. Compresor del aire acondicionado
C. Cigüeñal
D. Polea loca
E. Alternador
F. Bomba de refrigerante
G. Tensor

Nota

Motor de gasolina V8: (S-TYPE de 4.0 L solamente)

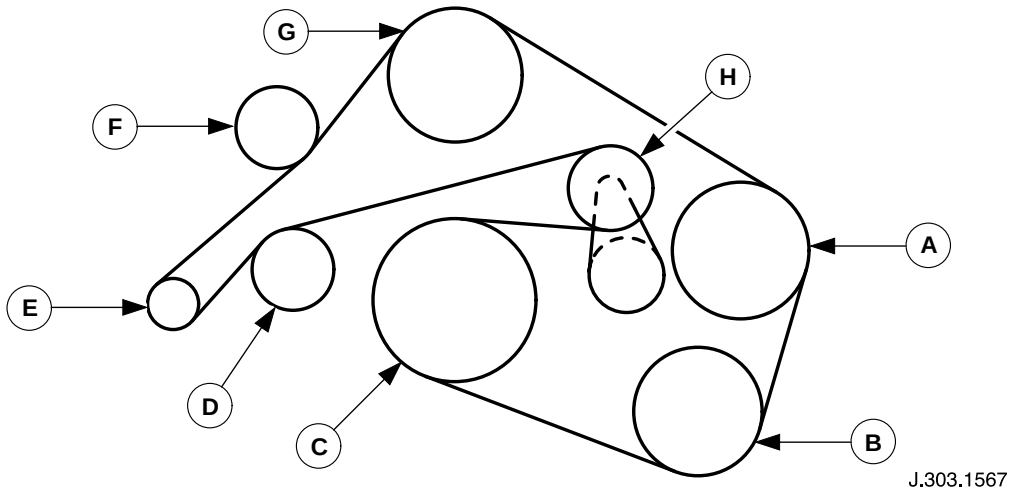

A. Bomba de la dirección asistida
B. Compresor del aire acondicionado
C. Cigüeñal
D. Polea loca
E. Alternador
F. Polea loca
G. Bomba de refrigerante
H. Tensor

Nota

Motor de gasolina V8 de 4.0 L / 4.2 L sobrealimentado

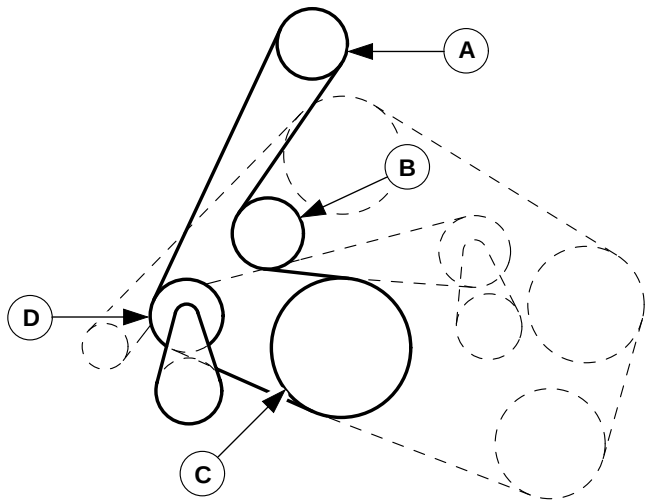

J.303.1566

Correa impulsora auxiliar

A. Sobrealimentador
B. Polea loca
C. Cigüeñal
D. Tensor

Nota

Motor de gasolina V6: (excepto X-TYPE, consulte la página siguiente)

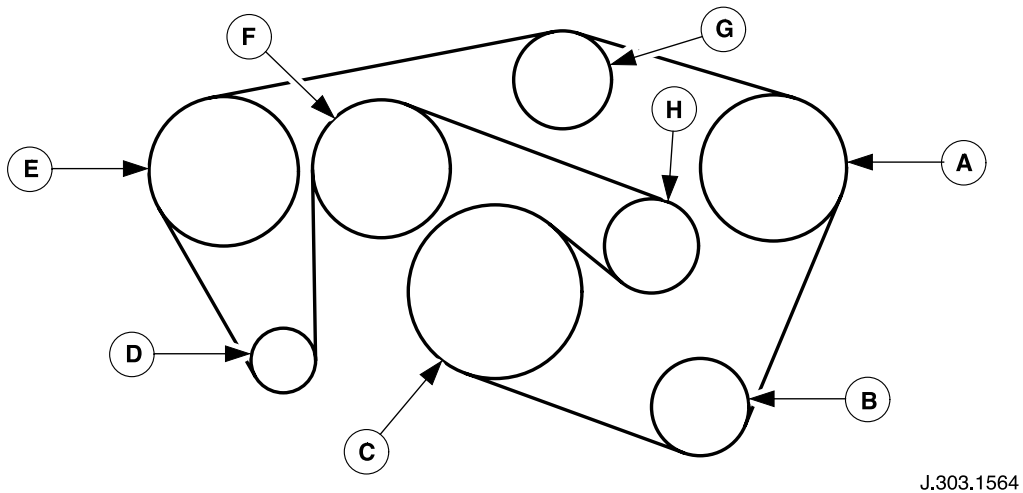

A. Bomba de la dirección asistida
B. Compresor del aire acondicionado
C. Cigüeñal
D. Alternador
E. Polea loca
F. Bomba de refrigerante
G. Polea loca
H. Tensor

Nota

Motor de gasolina V6: (X-TYPE)

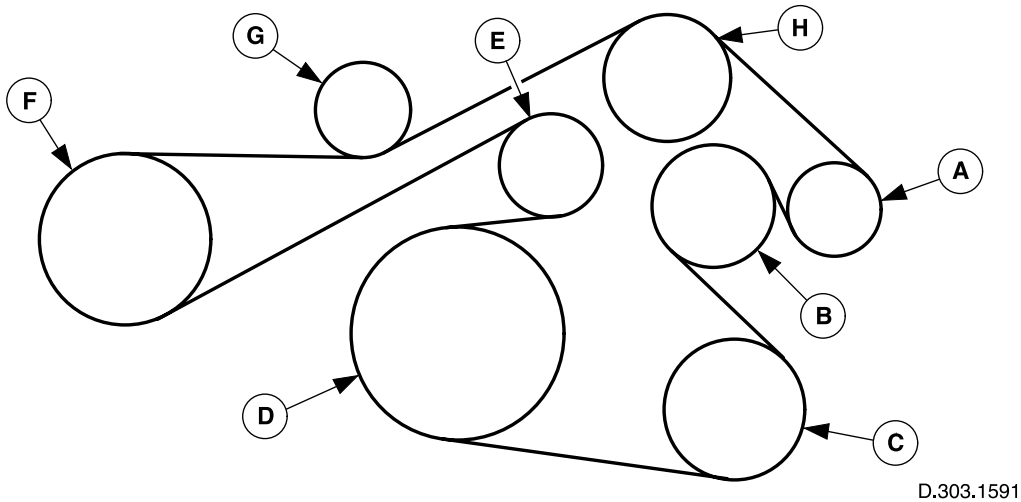

A. Alternador
B. Polea loca
C. Compresor del aire acondicionado
D. Cigüeñal
E. Tensor
F. Bomba de la dirección asistida
G. Polea loca
H. Polea loca

Nota

Motor GTDi de gasolina de 2.0 L

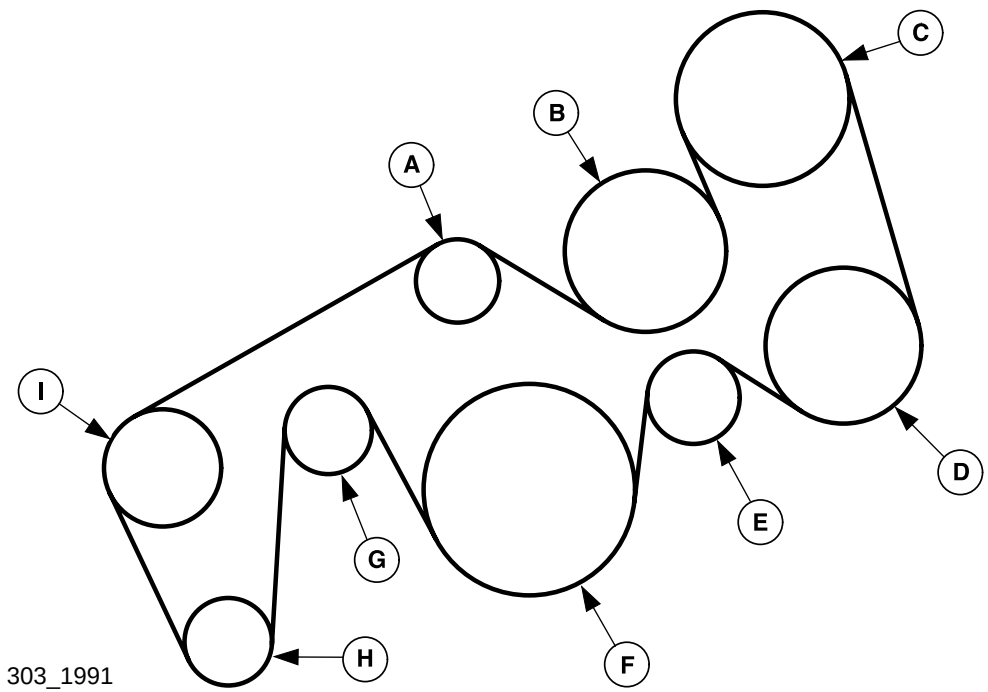

A. Polea loca
B. Bomba de refrigerante
C. Bomba de la dirección asistida
D. Compresor del aire acondicionado
E. Polea loca
F. Cigüeñal
G. Tensor
H. Alternador
I. Polea loca

Nota

Motor diésel V6 de 3.0 L

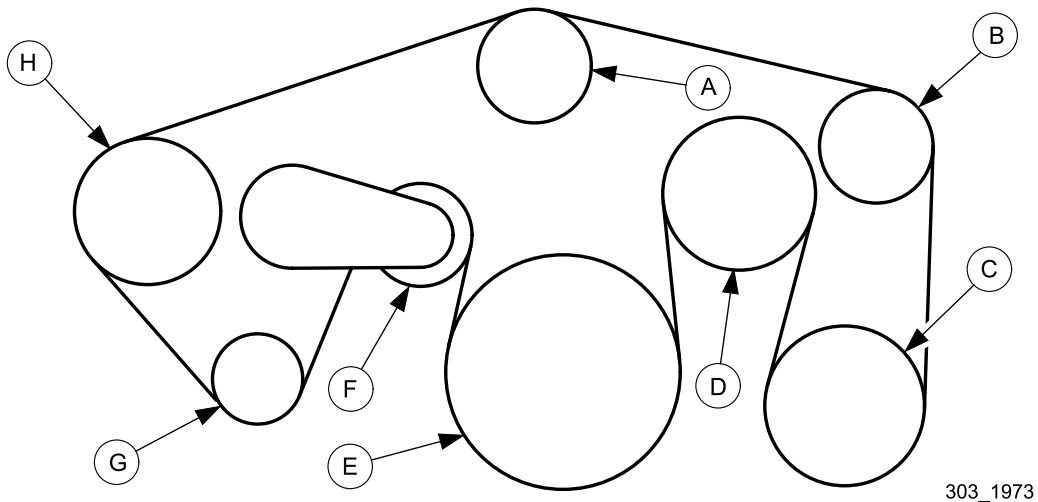

A. Polea loca
B. Polea loca
C. Compresor del aire acondicionado
D. Bomba de refrigerante
E. Cigüeñal
F. Tensor
G. Alternador
H. Bomba de la dirección asistida

Nota

Motor diésel V6 de 2.7 L

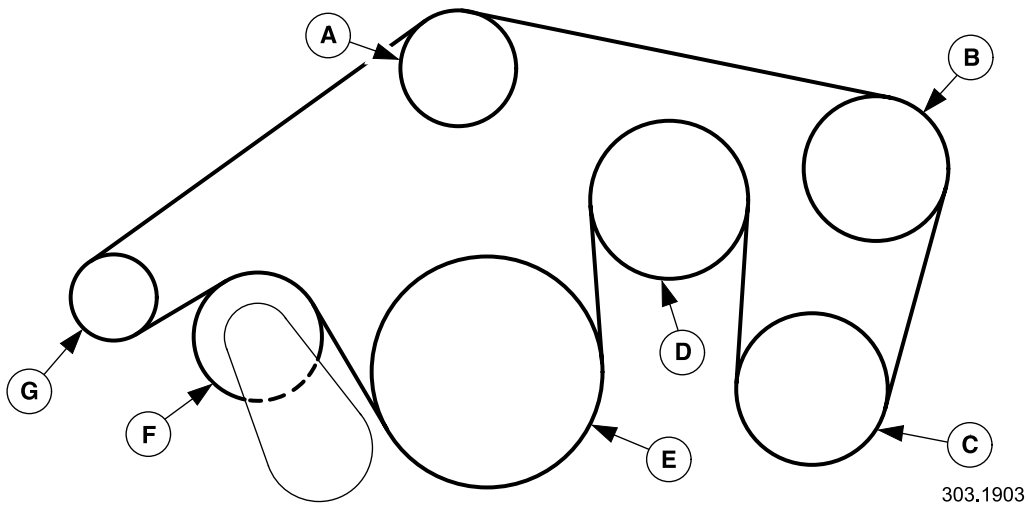

A. Polea loca
B. Bomba de la dirección asistida
C. Compresor del aire acondicionado
D. Bomba de refrigerante
E. Cigüeñal
F. Tensor
G. Alternador

Nota

Diésel de 4 cilindros en línea (XF)

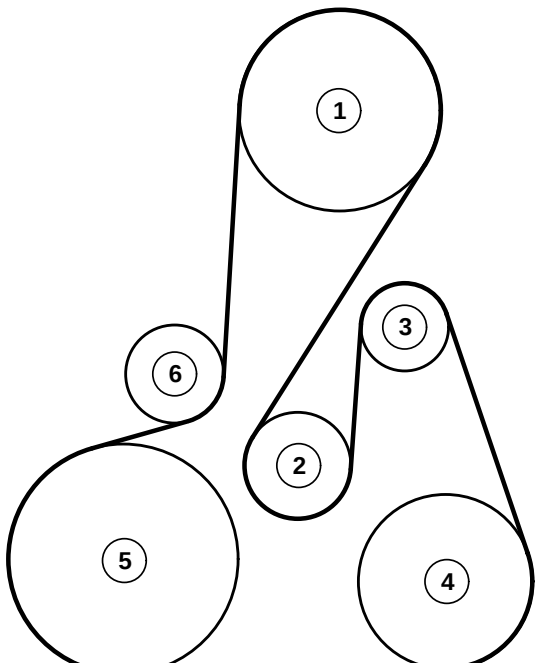

M128149

1. Bomba de la dirección asistida
2. Polea loca
3. Alternador
4. Compresor del aire acondicionado
5. Polea del cigüeñal
6. Tensor

Nota

Diésel de 4 cilindros en línea (X-TYPE)

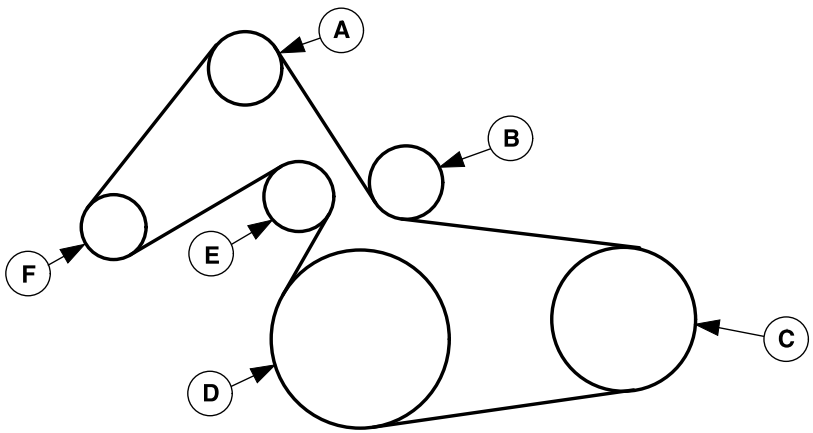

303.1755

A. Polea loca
B. Polea loca
C. Compresor
D. Cigüeñal
E. Tensor
F. Alternador

Nota

Tipo de motor	Motor	N.º de pieza de la bujía	Separación entre electrodos: mm (pulgadas)	Mercado
XJ: desde MA 1998				
AJ26 V8	3.2 litros	NCA385OFA 1	1,2 – 1,3 (0,047 – 0,051)	ROW
	4.0 litros	NCA385OHA 1	1,2 – 1,3 (0,047 – 0,051)	NAS
		NCA385OFA 1		ROW
	4.0 litros sobrealimentado	NCA385OHA 2	1,2 – 1,3 (0,047 – 0,051)	Todos
	Todos	NCA385OCA (sólo como recambio)	1,0 – 1,1 (0,039 – 0,043)	Con plomo
XJ: desde MA 1999 hasta MA 2003				
AJ27 V8	3.2 litros	AJ8 4575 (iridio)	0,9 – 1,0 (0,035 – 0,039)	ROW
	4.0 litros	AJ8 4575 (iridio)	0,9 – 1,0 (0,035 – 0,039)	Todos
AJ26.5 V8	4.0 litros sobrealimentado	NCA3850HA 2 hasta MA 2000	1,2 – 1,3 (0,047 – 0,051)	Todos
AJ27 V8		AJ8 4575 (iridio) desde el MA 2000	0,9 – 1,0 (0,035 – 0,039)	
Todos	–	XR8 15350 (sólo como recambio)*	1,0 – 1,1 (0,039 – 0,043)	Con plomo

Nota: **no se aplica con la introducción de bujías de 'iridio'.*

Nota

Tipo de motor	Motor	N.º de pieza de la bujía	Separación entre electrodos: mm (pulgadas)	Mercado
XJ: desde MA 2003 hasta MA 2010				
V6	3.0 litros	XR8 42795 o	1,32 – 1,42 (0,051 – 0,056)	Todos
		C2S 46895	1,2 – 1,3 (0,047 – 0,051)	
AJ33 V8	3.5 litros	AJ8 4575 (iridio)	0,9 – 1,0 (0,035 – 0,039)	Todos
	4.2 litros	AJ8 4575 (iridio)	0,9 – 1,0 (0,035 – 0,039)	Todos
	4.2 litros sobrealimentado	AJ8 4575 (iridio)	0,9 – 1,0 (0,035 – 0,039)	Todos
XJ: desde MA 2010 hasta MA 2011.5				
AJ133 V8	5.0 litros	AJ8 12146 (iridio) o	0,9 – 1,0 (0,035 – 0,039)	Todos
	5.0 litros con motor sobrealimentado	C2P 23089 (iridio)		
XJ: de MA 2011,5 a MA 2013				
V6	3.0 litros	XR8 42795 o	1,32 – 1,42 (0,051 – 0,056)	ROW
		C2S 46895	1,2 – 1,3 (0,047 – 0,051)	
AJ133 V8	5.0 litros	C2P 23089 (iridio)	0,9 – 1,0 (0,035 – 0,039)	Todos
	5.0 litros con motor sobrealimentado			

Nota

Tipo de motor	Motor	N.º de pieza de la bujía	Separación entre electrodos: mm (pulgadas)	Mercado
XJ: desde MA 2013 en adelante				
GTDi de 4 cilindros en línea	2.0 litros	NGK Iridium ILTR6G8G	0,7 – 0,8 (0,027 – 0,031)	Todos
AJ126 V6	Motor de 3.0 L sobrealimentado	NGK Iridium SILZKAR7C10S	0,9 – 1,0 (0,035 – 0,039)	Todos
AJ133 V8	5.0 litros	NGK Iridium ILKAR7C10	0,9 – 1,0 (0,035 – 0,039)	Todos
	5.0 litros con motor sobrealimentado			

Nota

Tipo de motor	Motor	N.º de pieza de la bujía	Separación entre electrodos: mm (pulgadas)	Mercado
XK: desde MA 1997 hasta MA 1998				
AJ26 V8	4.0 litros	NCA385OHA 1	1,2 – 1,3 (0,047 – 0,051)	NAS
		NCA385ODA 2	1,0 – 1,1 (0,039 – 0,043)	ROW
		NCA385OCA (sólo como recambio)		Con plomo
XK: MA 1998 y 1999				
AJ26 V8	4.0 litros	NCA385OHA 1 hasta MA 1999	1,2 – 1,3 (0,047 – 0,051)	NAS
AJ27 V8		AJ8 4575 (iridio) desde el MA 1999	0,9 – 1,0 (0,035 – 0,039)	
AJ26 V8		NCA385OFA 1 hasta MA 1999	1,2 – 1,3 (0,047 – 0,051)	ROW
AJ27 V8		AJ8 4575 (iridio) desde el MA 1999	0,9 – 1,0 (0,035 – 0,039)	
AJ26 V8 y AJ26.5 V8	4.0 litros con motor sobrealimentado**	NCA385OHA 2	1,2 – 1,3 (0,047 – 0,051)	Todos
Todos	–	NCA385OCA (sólo como recambio)	1,0 – 1,1 (0,039 – 0,043)	Con plomo
XK: desde MA 2000 hasta MA 2003				
AJ27 V8	4.0 litros	AJ8 4575 (iridio)	0,9 – 1,0 (0,035 – 0,039)	Todos
	4.0 litros sobrealimentado	AJ8 4575 (iridio)	0,9 – 1,0 (0,035 – 0,039)	
	Todos	XR8 15350 (sólo como recambio)*	1,0 – 1,1 (0,039 – 0,043)	Con plomo

Nota: **no se aplica con la introducción de bujías de 'iridio'.*

Nota: *** motor sobrealimentado introducido en el VIN 024687.*

Tipo de motor	Motor	N.º de pieza de la bujía	Separación entre electrodos: mm (pulgadas)	Mercado
XK: desde MA 2003 hasta MA 2006.5				
AJ33 V8	4.2 litros	AJ8 4575 (iridio)	0,9 – 1,0 (0,035 – 0,039)	Todos
	4.2 litros sobrealimentado			
XK: desde MA 2006.5 hasta MA 2010				
AJ40 V8	4.2 litros	AJ8 4575 (iridio)	0,9 – 1,0 (0,035 – 0,039)	Todos
	4.2 litros sobrealimentado			
XK: desde MA 2010 hasta MA 2011.5				
AJ133 V8	5.0 litros	AJ8 12146 (iridio) o	0,9 – 1,0 (0,035 – 0,039)	Todos
	5.0 litros con motor sobrealimentado	C2P 23089 (iridio)		
XK: desde MA 2011.5 en adelante				
AJ133 V8	5.0 litros	C2P 23089 (iridio)	0,9 – 1,0 (0,035 – 0,039)	Todos
	5.0 litros sobrealimentado (510 bhp)			
	5.0 litros sobrealimentado (550 bhp)			

Nota

Tipo de motor	Motor	N.º de pieza de la bujía	Separación entre electrodos: mm (pulgadas)	Mercado
XF: desde MA 2008.25 hasta MA 2010				
V6	3.0 litros	XR8 42795 o	1,32 – 1,42 (0,051 – 0,056)	Todos
		C2S 46895	1,2 – 1,3 (0,047 – 0,051)	
AJ33 V8	4.2 litros	AJ8 4575 (iridio)	0,9 – 1,0 (0,035 – 0,039)	Todos
	4.2 litros sobrealimentado			
XF: desde MA 2010 hasta MA 2011.5				
V6	3.0 litros	XR8 42795 o	1,32 – 1,42 (0,051 – 0,056)	ROW
		C2S 46895	1,2 – 1,3 (0,047 – 0,051)	
AJ33 V8	4.2 litros	AJ8 4575 (iridio)	0,9 – 1,0 (0,035 – 0,039)	NAS
AJ133 V8	5.0 litros	AJ8 12146 (iridio) o	0,9 – 1,0 (0,035 – 0,039)	Todos
	5.0 litros con motor sobrealimentado	C2P 23089 (iridio)		

Nota

Tipo de motor	Motor	N.º de pieza de la bujía	Separación entre electrodos: mm (pulgadas)	Mercado
XF: de MA 2011,5 a MA 2013				
V6	3.0 litros	XR8 42795 o	1,32 – 1,42 (0,051 – 0,056)	ROW
		C2S 46895	1,2 – 1,3 (0,047 – 0,051)	
AJ133 V8	5.0 litros	C2P 23089 (iridio)	0,9 – 1,0 (0,035 – 0,039)	Todos
	5.0 litros con motor sobrealimentado			
XF: desde MA 2013 en adelante				
GTDi de 4 cilindros en línea	2.0 litros	NGK Iridium ILTR6G8G	0,7 – 0,8 (0,027 – 0,031)	Todos
AJ126 V6	Motor de 3.0 L sobrealimentado	NGK Iridium SILZKAR7C10S	0,9 – 1,0 (0,035 – 0,039)	Todos
AJ133 V8	5.0 litros con motor sobrealimentado	NGK Iridium ILKAR7C10	0,9 – 1,0 (0,035 – 0,039)	Todos

Nota

Tipo de motor	Motor	N.º de pieza de la bujía	Separación entre electrodos: mm (pulgadas)	Mercado
S-TYPE: desde MA 1999.25 hasta MA 2002.5				
V6	3.0 litros	XR8 42795 o	1,32 – 1,42 (0,051 – 0,056)	Todos
		C2S 46895	1,2 – 1,3 (0,047 – 0,051)	
		XR8 15349 (sólo como recambio) o	1,0 – 1,1 (0,039 – 0,043)	Con plomo
		C2S 46895	1,2 – 1,3 (0,047 – 0,051)	
AJ28 V8	4.0 litros	AJ8 4575 (iridio)	0,9 – 1,0 (0,035 – 0,039)	Todos
		XR8 15350 (sólo como recambio)*	1,0 – 1,1 (0,039 – 0,043)	Con plomo
S-TYPE: 2002.5 MA en adelante				
V6	2.5 litros	XR8 42795 o	1,32 – 1,42 (0,051 – 0,056)	Todos
	3.0 litros	C2S 46895	1,2 – 1,3 (0,047 – 0,051)	
AJ33 V8	4.2 litros	AJ8 4575 (iridio)	0,9 – 1,0 (0,035 – 0,039)	Todos
	4.2 litros sobrealimentado			

Nota: ** no se aplica con la introducción de bujías de 'iridio'.*

Nota

Tipo de motor	Motor	N.º de pieza de la bujía	Separación entre electrodos: mm (pulgadas)	Mercado
X-TYPE: desde MA 2001 en adelante				
V6	2.0 litros	XR8 42795 o	1,32 – 1,42 (0,051 – 0,056)	Todos
	2.5 litros			
	3.0 litros	C2S 46895	1,2 – 1,3 (0,047 – 0,051)	

Nota

Nota

V8 - Excepto de 5.0 L			
Pares de apriete en Nm (lbf.ft.) y grados de giro.		Apretar cada bancada en la secuencia indicada.	
Utilizar tornillos nuevos.			
1	Apretar 1 a 10: a 20 Nm / 15 lbf.ft.	**4**	Apretar 1 a 10: 90 grados
2	Apretar 1 a 10: a 35 Nm / 26 lbf.ft.	**5**	Apretar “Y”: a 23 Nm / 17 lbf.ft.
3	Apretar 1 a 10: 90 grados		

Bancada 1

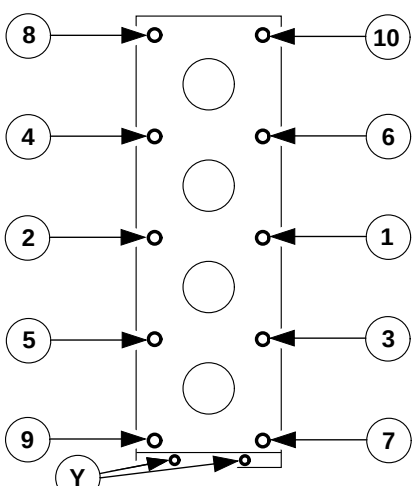

J.303.1544

Bancada 2

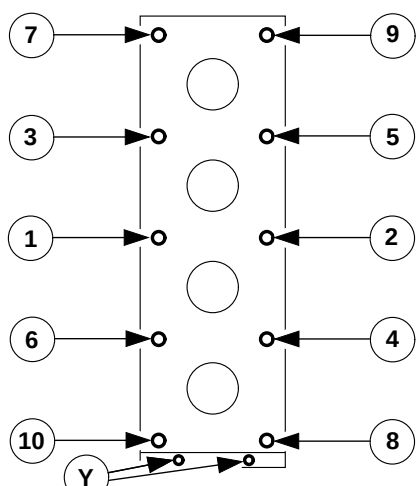

J.303.1545

Parte delantera del motor

V8 - Sólo de 5.0 L			
Pares de apriete en Nm (lbf.ft.) y grados de giro.		Apretar cada bancada en la secuencia indicada.	
Utilizar tornillos nuevos.			
1	Apretar 1 a 10: a 20 Nm / 15 lbf.ft.	**4**	Apretar 1 a 10: 90 grados
2	Apretar 1 a 10: a 35 Nm / 26 lbf.ft.	**5**	Apretar 1 a 10: 120 grados
3	Suelte ‘1’; a continuación, vuelva a apretarlo a 35 Nm / 26 lbf.ft; repita el procedimiento del ‘2 al 10’ por orden.	**6**	Apretar 11: 25 Nm / 18 lbf.ft.
		7	Apretar 12 y 13: 12 Nm / 9 lbf.ft

Bancada 1

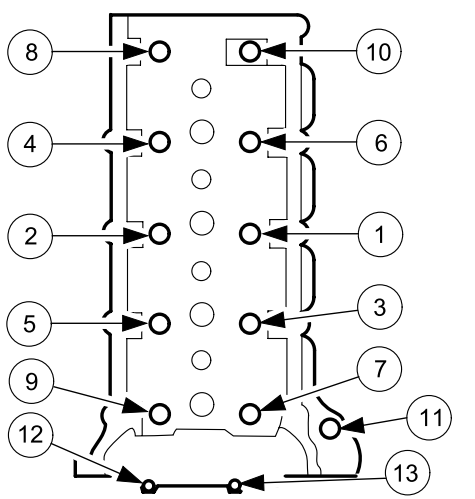

Bancada 2

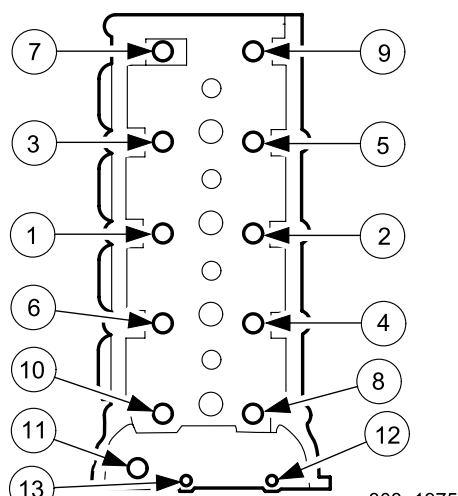

Parte delantera del motor

Nota

Motor V6 - Sólo modelos atmosféricos			
Pares de apriete en Nm (lbf.ft.) y grados de giro.		Utilizar tornillos y arandelas nuevos.	
Apretar cada bancada en la secuencia indicada.			
1	Apretar 1 a 8: a 30 Nm / 22 lbf.ft	**4**	Apretar 1 a 8: a 30 Nm / 22 lbf.ft
2	Apretar 1 a 8: 90 grados	**5**	Apretar 1 a 8: 90 grados
3	Aflojar 1 a 8: un giro completo – 360 grados	**6**	Ajustar 1 a 8: 90 grados adicionales

Bancada 1

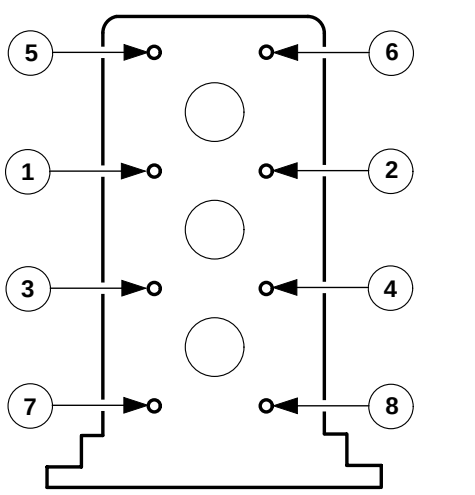

Bancada 2

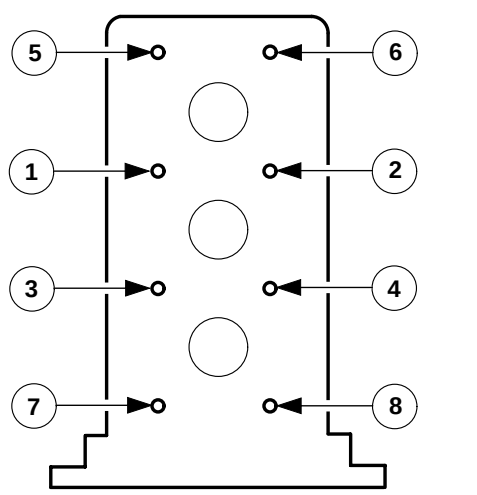

Parte delantera del motor

Nota

Motor V6 - Solo modelos sobrealimentados

Nota

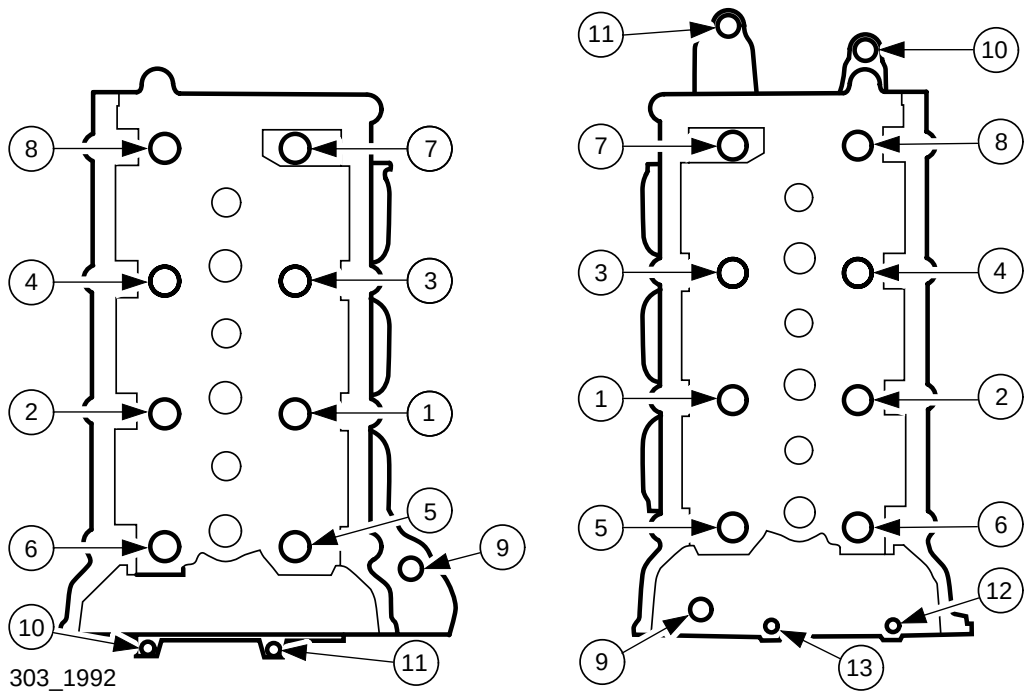

Bancada 1 **Parte delantera del motor** **Bancada 2**

Continuación en página siguiente.....

Motor V6 - Solo modelos sobrealimentados			
Continuación de la página anterior.			
Pares de apriete en Nm (lbf.ft.) y grados de giro.			
Utilizar tornillos y arandelas nuevos.			
Realizar los siguientes pasos en el orden numérico indicado:			
Solo bancada 1		**Solo bancada 2**	
1	Apretar 1 a 8: a 20 Nm / 15 lbf.ft.	**1**	Apretar 1 a 8: a 20 Nm / 15 lbf.ft.
2	Apretar 1 a 8: a 35 Nm / 26 lbf.ft.	**2**	Apretar 1 a 8: a 35 Nm / 26 lbf.ft.
3	Aflojar el perno 1 y apretarlo de nuevo a 35 Nm / 26 lbf.ft.	**3**	Aflojar el perno 1 y apretarlo de nuevo a 35 Nm / 26 lbf.ft.
4	Repetir el paso anterior en los pernos restantes del 2 al 8.	**4**	Repetir el paso anterior en los pernos restantes del 2 al 8.
5	Apretar 1 a 8: 90 grados	**5**	Apretar 1 a 8: 90 grados
6	Apretar 1 a 8: 120 grados	**6**	Apretar 1 a 8: 120 grados
7	Apretar 9: a 25 Nm / 18 lbf.ft.	**7**	Apretar 9 a 11: a 25 Nm / 18 lbf.ft.
8	Apretar 10 y 11: a 12 Nm / 9 lbf.ft.	**8**	Apretar 12 y 13: a 12 Nm / 9 lbf.ft

Nota

GTDi 2.0L

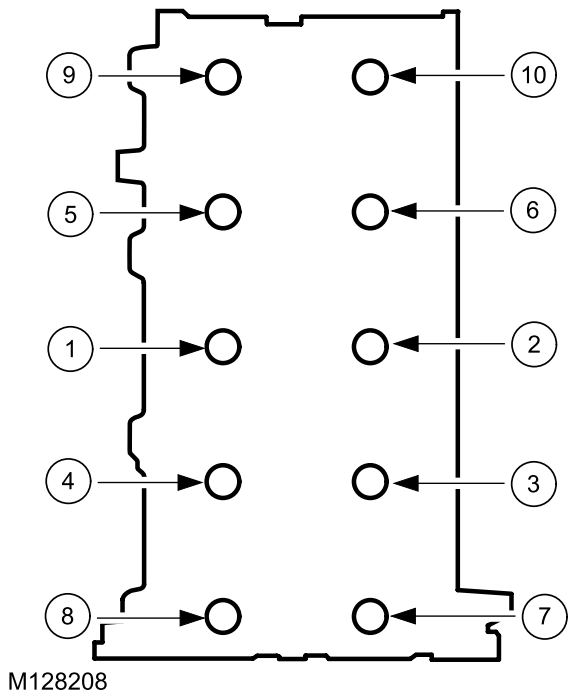

Parte delantera del motor

Realizar los siguientes pasos en el orden numérico indicado:

1. De 1 a 10 – 7 Nm / 5 lbf.ft.
2. De 1 a 10 – 15 Nm / 11 lbf.ft.
3. De 1 a 10 – 55 Nm / 40 lbf.ft.
4. De 1 a 10 : 90 grados
5. De 1 a 10 : 90 grados

Nota

Nota: *utilice siempre pernos nuevos.*

Nota

V6			
Pares de apriete en Nm (lbf.ft.) y grados de giro.		Utilizar tornillos nuevos.	
Apretar cada bancada en la secuencia indicada.			
1.	Apretar 1 a 8: a 20 Nm / 14 lbf.ft.	**3.**	Apretar 1 a 8: a 80 Nm / 59 lbf.ft.
2.	Apretar 1 a 8: a 40 Nm / 29 lbf.ft.	**4.**	Apretar 1 a 8: 180 grados

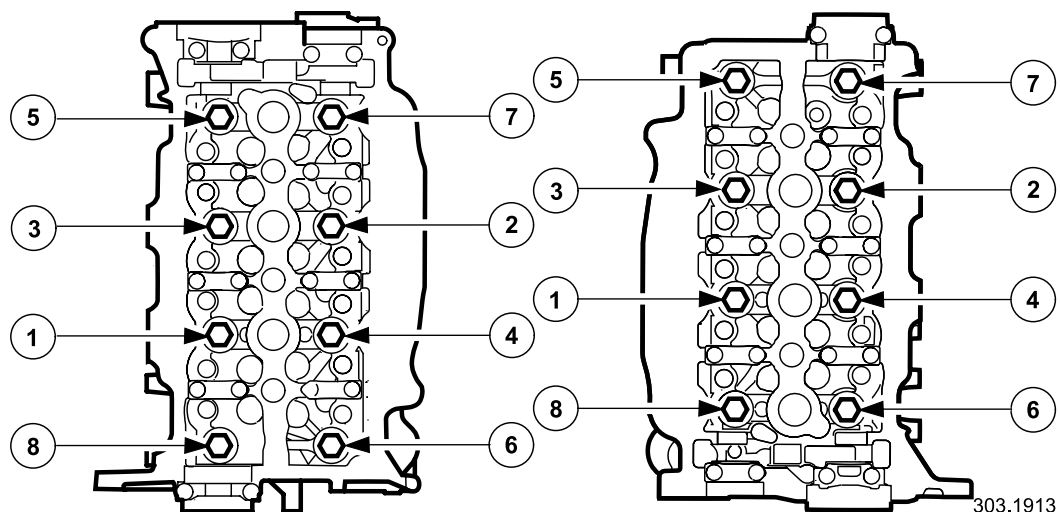

Parte delantera del motor

4 cilindros en línea: XF	
Pares de apriete en Nm y grados de giro.	
Utilizar tornillos nuevos.	
1	Preapretar 1 a 10: a 20 Nm / 15 lbf.ft.
2	Apretar 1 a 10: a 60 Nm / 44 lbf.ft.
3	Apretar en ángulo 1 a 10: 220 grados

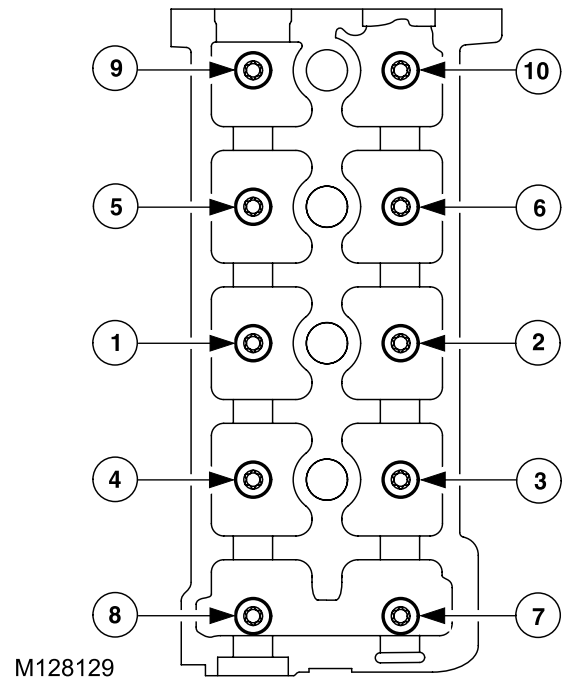

Parte delantera del motor

Nota

4 cilindros en línea: X-TYPE	
Pares de apriete en Nm y grados de giro.	
Utilizar tornillos nuevos.	
1	Apretar 1 a 10: a 20 Nm / 15 lbf.ft.
2	Apretar 11 a 18: a 10 Nm / 7 lbf.ft
3	Apretar 1 a 10: a 40 Nm / 30 lbf.ft
4	Apretar 11 a 18: a 20 Nm / 15 lbf.ft
5	Apretar 1 a 10: a 180 grados
6	Apretar 11 a 18: a 180 grados

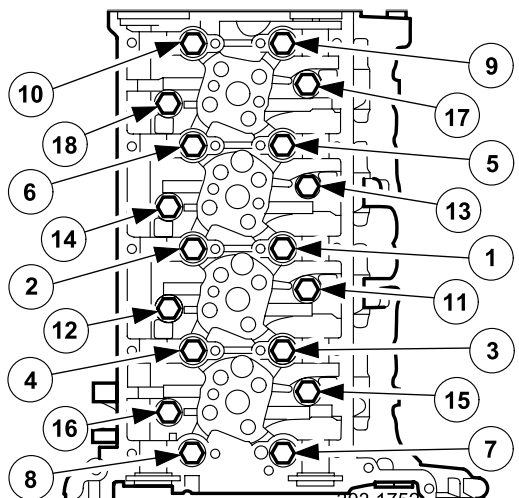

Parte delantera del motor

Nota

Motor	Mercado	Relación de transmisión final
XJ: desde MA 1998 hasta MA 2003		
3.2 litros automático: con motor de gasolina	ROW	3.27 : 1
4.0 litros automático: con motor de gasolina	NAS	3.06 : 1
	ROW	
	México	3.27 : 1
4.0 litros automático: con motor de gasolina sobrealimentado	NAS	3.06 : 1
	ROW	
XJ: desde MA 2003 hasta MA 2010		
2.7 litros automático: con motor diésel	ROW	3.07 : 1
3.0 litros automático: con motor de gasolina	NAS	3.31 : 1
	ROW	
3.5 litros automático: con motor de gasolina	NAS	3.07 : 1
	ROW	
4.0 litros automático: con motor de gasolina	NAS	2.87 : 1
	ROW	
4.0 litros automático: con motor de gasolina sobrealimentado	NAS	2.87 : 1
	ROW	

Nota

Motor	Mercado	Relación de transmisión final
XJ: desde MA 2010 hasta MA 2011		
3.0 litros automático: con motor diésel	EUR	2.73 : 1
5.0 litros automático: con motor de gasolina	NAS	3.31 : 1
	ROW	
5.0 litros automático: con motor de gasolina sobrealimentado	NAS	3.31 : 1
	ROW	
XJ: de MA 2011 a MA 2013		
3.0 litros automático: con motor diésel	EUR	2.73 : 1
3.0 litros automático: con motor de gasolina	ROW	3.31 : 1
5.0 litros automático: con motor de gasolina	NAS	3.31 : 1
	ROW	
5.0 litros automático: con motor de gasolina sobrealimentado	NAS	3.31 : 1
	ROW	

Nota

Motor	Mercado	Relación de transmisión final	Nota
XJ: desde MA 2013 en adelante			
3.0 litros automático: con motor diésel	EUR	2.44 : 1	
Motor GTDi de 2.0 L automático: gasolina	ROW	2.73 : 1	
Motor de 3.0 L sobrealimentado automático: gasolina (RWD y AWD)	NAS	2.56 : 1	
	ROW		
5.0 litros automático: con motor de gasolina	NAS	2.56 : 1	
	ROW		
5.0 litros automático: con motor de gasolina sobrealimentado	NAS	2.56 : 1	
	ROW		

Motor	Mercado	Relación de transmisión final
XK: desde MA 1997 hasta MA 2003		
4.0 litros automático: con motor de gasolina	NAS	3.06 : 1
	ROW	
	México	3.27 : 1
4.0 litros automático: con motor de gasolina sobrealimentado	NAS	3.06 : 1
	ROW	
XK: desde MA 2003 hasta MA 2006.5		
4.2 litros automático: con motor de gasolina	NAS	3.06 : 1
	ROW	
4.2 litros automático: con motor de gasolina sobrealimentado	NAS	3.06 : 1
	ROW	

Nota

Motor	Mercado	Relación de transmisión final	Nota
XK: desde MA 2006.5 hasta MA 2010			
4.2 litros automático: con motor de gasolina	NAS	3.31 : 1	
	ROW		
4.2 litros automático: con motor de gasolina sobrealimentado	NAS	3.31 : 1	
	ROW		
XK: desde MA 2010 en adelante			
5.0 litros automático: con motor de gasolina	NAS	3.31 : 1	
	ROW		
5.0 litros automático: con motor de gasolina sobrealimentado	NAS	3.31 : 1	
	ROW		

Motor	Mercado	Relación de transmisión final
XF: desde MA 2008.25 hasta MA 2010		
2.7 litros automático: con motor diésel	EUR	3.07 : 1
3.0 litros automático: con motor de gasolina	NAS	3.31 : 1
	ROW	
4.2 litros automático: con motor de gasolina	NAS	3.31 : 1
	ROW	
4.2 litros automático: con motor de gasolina sobrealimentado	NAS	3.07 : 1
	ROW	
XF: desde MA 2010 hasta MA 2012		
3.0 litros automático: con motor diésel	EUR	2.73 : 1
3.0 litros automático: con motor de gasolina	EUR	3.31 : 1
4.2 litros automático: con motor de gasolina	NAS	3.31 : 1
5.0 litros automático: con motor de gasolina	NAS	3.31 : 1
	ROW	
5.0 litros automático: con motor de gasolina sobrealimentado	NAS	3.31 : 1
	ROW	

Nota

Motor	Mercado	Relación de transmisión final
XF: desde MA 2012 hasta MA 2013		
2.2 litros automático: con motor diésel	EUR	2.56 : 1
3.0 litros automático: con motor diésel	EUR	2.44 : 1
3.0 litros automático: con motor de gasolina	EUR	3.31 : 1
5.0 litros automático: con motor de gasolina	NAS	3.31 : 1
	ROW	
5.0 litros automático: con motor de gasolina sobrealimentado	NAS	3.31 : 1
	ROW	
XF: desde MA 2013 en adelante		
2.2 litros automático: con motor diésel	EUR	2.56 : 1
3.0 litros automático: con motor diésel	EUR	2.44 : 1
Motor GTDi de 2.0 L automático: gasolina	EUR	2.73 : 1
Motor de 3.0 L sobrealimentado automático: gasolina (RWD y AWD)	NAS	2.56 : 1
	ROW	
5.0 litros automático: con motor de gasolina sobrealimentado	NAS	2.56 : 1
	ROW	

Nota

Motor	Mercado	Relación de transmisión final
S-TYPE: desde MA 1999.25		
3.0 litros manual: con motor de gasolina	NAS	3.07 : 1
	ROW	
3.0 litros automático: con motor de gasolina	NAS	3.31 : 1
	ROW	
4.0 litros automático: con motor de gasolina	NAS	3.31 : 1
	ROW	
S-TYPE: desde MA 2000 hasta MA 2002.5		
3.0 litros manual: con motor de gasolina	NAS	3.07 : 1
	ROW	
3.0 litros automático: con motor de gasolina	NAS	3.31 : 1
	ROW	
	México	3.58 : 1
4.0 litros automático: con motor de gasolina	NAS	3.31 : 1
	ROW	

Nota

Motor	Mercado	Relación de transmisión final
S-TYPE: 2002.5 MA en adelante		
2.5 litros manual: con motor de gasolina	NAS	3.07 : 1
	ROW	
2.5 litros automático: con motor de gasolina	NAS	3.31 : 1
	ROW	
2.7 litros manual: con motor diésel	EUR	2.69 : 1
2.7 litros automático: con motor diésel	EUR	3.07 : 1
3.0 litros manual: con motor de gasolina	NAS	3.07 : 1
	ROW	
3.0 litros automático: con motor de gasolina	NAS	3.31 : 1
	ROW	
4.2 litros automático: con motor de gasolina	NAS	2.87 : 1
	ROW	
4.2 litros automático: con motor de gasolina sobrealimentado	NAS	2.87 : 1
	ROW	

Nota

Motor	Mercado	Relación de transmisión final
X-TYPE: desde MA 2001 en adelante		
2.5 litros automático y manual con motor de gasolina	NAS	2.53 : 1
	ROW	
3.0 litros automático y manual con motor de gasolina	NAS	2.53 : 1
	ROW	

Nota

Motor	Caja de cambios			Diferencial		
	Lubricante	N.º de pieza	Capacidad Litros (Cuartos de galón)	Lubricante	N.º de pieza	Capacidad Litros (Cuartos de galón)
XJ: desde MA 1998 hasta MA 2003						
3.2 litros automático	Esso LT 71141	JLM 20237	10,0 (10,6)	Shell Spirax Super TS90	JLM 20255	1,9 (2,0)
4.0 litros automático	Esso LT 71141	JLM 20237	10,0 (10,6)	Shell Spirax Super TS90	JLM 20255	1,9 (2,0)
4.0 litros sobrealimentado automático	Shell ATF 3403 M115	JLM 20292	9,5 (10,0)	Shell Spirax Super TS90	JLM 20255	1,9 (2,0)
XJ: desde MA 2003 hasta MA 2009						
2.7 litros diésel automático	Shell M1375.4	C2C 8432	8,52 (9,0)	M2C 192A sintético	JLM 20771	1,25 (1,32)
3.0 litros automático	Shell M1375.4	C2C 8432	9,47 (10,0)	M2C 192A sintético	JLM 20771	1,25 (1,32)
3.5 litros automático	Shell M1375.4	C2C 8432	9,47 (10,0)	M2C 192A sintético	JLM 20771	1,25 (1,32)
4.2 litros automático	Shell M1375.4	C2C 8432	9,47 (10,0)	M2C 192A sintético	JLM 20771	1,25 (1,32)
4.2 litros automático con motor sobrealimentado	Shell M1375.4	C2C 8432	9,92 (10,5)	M2C 192A sintético	JLM 20771	1,25 (1,32)

Nota: *las cantidades de capacidad expresadas son de llenado máximo.*

Nota

Motor	Caja de cambios			Diferencial		
	Lubricante	N.º de pieza	Capacidad Litros (Cuartos de galón)	Lubricante	N.º de pieza	Capacidad Litros (Cuartos de galón)
XJ: desde MA 2009 hasta MA 2010						
2.7 litros diésel automático	Shell M1375.4	C2C 8432	8,52 (9,0)	M2C 192A sintético	JLM 20771	1,25 (1,32)
3.0 litros automático	Shell M1375.4	C2C 8432	9,47 (10,0)	M2C 192A sintético	JLM 20771	1,25 (1,32)
3.5 litros automático	Shell M1375.4	C2C 8432	9,47 (10,0)	M2C 192A sintético	JLM 20771	1,25 (1,32)
4.2 litros automático	Shell M1375.4	C2C 8432	9,47 (10,0)	M2C 192A sintético	JLM 20771	1,25 (1,32)
4.2 litros automático con motor sobrealimentado	Shell M1375.4	C2C 8432	9,92 (10,5)	M2C 192A sintético	JLM 20771	1,25 (1,32)
VIN Introducción del nuevo diferencial: H31471*						
2.7 litros diésel automático	Shell M1375.4	C2C 8432	8,52 (9,0)	Castrol SAF–XO 75W–90	C2D 3653	0,90 (0,95)
3.0 litros automático	Shell M1375.4	C2C 8432	9,47 (10,0)	Castrol SAF–XO 75W–90	C2D 3653	0,90 (0,95)
3.5 litros automático	Shell M1375.4	C2C 8432	9,47 (10,0)	Castrol SAF–XO 75W–90	C2D 3653	0,90 (0,95)
4.2 litros automático	Shell M1375.4	C2C 8432	9,47 (10,0)	Castrol SAF–XO 75W–90	C2D 3653	0,90 (0,95)
4.2 litros automático con motor sobrealimentado	Shell M1375.4	C2C 8432	9,92 (10,5)	Castrol SAF–XO 75W–90	C2D 3653	0,90 (0,95)

Nota: ** nuevo diferencial también introducido en los VIN: H30324, H30348, H30351, H30355, H30358, H30359, H30363, H30364, H30368 a H30371.*

Nota: *las cantidades de capacidad expresadas son de llenado máximo.*

Nota

Motor	Caja de cambios			Diferencial		
	Lubricante	N.º de pieza	Capacidad Litros (Cuartos de galón)	Lubricante	N.º de pieza	Capacidad Litros (Cuartos de galón)
XJ: desde MA 2010 hasta MA 2011						
3.0 litros diésel automático	Shell M1375.4	C2C 8432	10,06 (10,6)	Castrol SAF–XO 75W–90	C2D 3653	0,90 (0,95)
5.0 litros automático	Shell M1375.4	C2C 8432	10,13 (10,7)	Castrol SAF–XO 75W–90	C2D 3653	0,90 (0,95)
5.0 litros sobrealimentado automático	Shell M1375.4	C2C 8432	10,13 (10,7)	Castrol BOT 720 75W–90	C2D 3650	1,3 (1,37)
XJ: de MA 2011 a MA 2013						
3.0 litros diésel automático	Shell M1375.4	C2C 8432	10,06 (10,6)	Castrol SAF–XO 75W–90	C2D 3653	0,90 (0,95)
3.0 litros automático	Shell M1375.4	C2C 8432	9,47 (10,0)	Castrol SAF–XO 75W–90	C2D 3653	0,90 (0,95)
5.0 litros automático	Shell M1375.4	C2C 8432	10,13 (10,7)	Castrol SAF–XO 75W–90	C2D 3653	0,90 (0,95)
5.0 litros sobrealimentado automático	Shell M1375.4	C2C 8432	10,13 (10,7)	Castrol BOT 720 75W–90	C2D 3650	1,3 (1,37)

Nota: *las cantidades de capacidad expresadas son de llenado máximo.*

Nota

Motor	Caja de cambios			Diferencial	
	Lubricante	N.º de pieza	Capacidad	Lubricante y capacidad	
XJ: desde MA 2013 en adelante					
3.0 litros diésel Automática: 8 relaciones	Transmisión: Shell L12108 (Lifeguard 8)	JDE 26444* JDE 26445**	8,45 litros 8,9 cuartos de galón	Unidad de apertura trasera: Castrol SAF–XO Número de pieza: C2D 3653 Llenado inicial: 0,85 litros / 9,0 cuartos de galón Cambio de aceite: 0,82 litros / 8,6 cuartos de galón	Unidad electrónica trasera: Castrol BOT 720 Número de pieza: C2D 3650 Llenado inicial: 1,25 litros / 1,3 cuartos de galón Cambio de aceite: 1,21 litros / 1,3 cuartos de galón
Motor GTDi de 2.0 L Automática: 8 relaciones					
5.0 litros Automática: 8 relaciones					
5.0 litros con motor sobrealimentado Automática: 8 relaciones					
Motor de 3.0 L sobrealimentado Automática: 8 relaciones	Caja de transferencia: Shell TF0870	C2Z25586	0,62 litros 0,65 Cuartos de galón	Unidad delantera: Castrol SAF–XO - Número de pieza: C2D 3653 Llenado inicial: 0,54 litros / 0,57 cuartos de galón	Cambio de aceite: 0,51 litros / 0,54 cuartos de galón

Nota: ** 1 litro / ** 5 litros.*

Nota: *las cantidades de capacidad expresadas son de llenado máximo.*

Nota

Motor	Caja de cambios			Diferencial		
	Lubricante	N.º de pieza	Capacidad Litros (Cuartos de galón)	Lubricante	N.º de pieza	Capacidad Litros (Cuartos de galón)
XK: desde MA 1997 hasta MA 1998.75						
4.0 litros automático	Esso LT 71141	JLM 20237	10,0 (10,6)	Shell Spirax Super TS90	JLM 20255	1,9 (2,0)
XK: desde MA 1998.75 hasta MA 2003						
4.0 litros automático	Esso LT 71141	JLM 20237	10,0 (10,6)	Shell Spirax Super TS90	JLM 20255	1,9 (2,0)
4.0 litros sobrealimentado automático	Shell ATF 3403 M115	JLM 20292	9,5 (10,0)	Shell Spirax Super TS90	JLM 20255	1,9 (2,0)
XK: desde MA 2003 hasta MA 2006.5						
4.2 litros automático	Shell M1375.4	C2C 8432	9,47 (10,0)	Shell Spirax Super TS90	JLM 20255	1,9 (2,0)
4.2 litros automático con motor sobrealimentado	Shell M1375.4	C2C 8432	9,92 (10,5)	Shell Spirax Super TS90	JLM 20255	1,9 (2,0)

Nota: *las cantidades de capacidad expresadas son de llenado máximo.*

Nota

Motor	Caja de cambios			Diferencial		
	Lubricante	N.º de pieza	Capacidad Litros (Cuartos de galón)	Lubricante	N.º de pieza	Capacidad Litros (Cuartos de galón)
XK: desde MA 2006.5 hasta MA 2010						
4.2 litros automático	Shell M1375.4	C2C 8432	9,47 (10,0)	M2C 192A sintético	JLM 20771	1,25 (1,32)
4.2 litros automático con motor sobrealimentado	Shell M1375.4	C2C 8432	9,47 (10,0)	M2C 192A sintético	JLM 20771	1,25 (1,32)
XK: desde MA 2010 en adelante						
5.0 litros automático	Shell M1375.4	C2C 8432	10,13 (10,7)	Castrol SAF–XO 75W–90	C2D 3653	0,90 (0,95)
5.0 litros sobrealimentado automático	Shell M1375.4	C2C 8432	10,13 (10,7)	Castrol BOT 720 75W–90	C2D 3650	1,3 (1,37)

Nota: *las cantidades de capacidad expresadas son de llenado máximo.*

Nota

Motor	Caja de cambios			Diferencial		
	Lubricante	N.º de pieza	Capacidad Litros (Cuartos de galón)	Lubricante	N.º de pieza	Capacidad Litros (Cuartos de galón)
XF: desde MA 2008.25 hasta MA 2010						
2.7 litros diésel automático	Shell M1375.4	C2C 8432	8,52 (9,0)	M2C 192A sintético	JLM 20771	1,25 (1,32)
3.0 litros automático	Shell M1375.4	C2C 8432	9,47 (10,0)	M2C 192A sintético	JLM 20771	1,25 (1,32)
4.2 litros automático	Shell M1375.4	C2C 8432	9,47 (10,0)	M2C 192A sintético	JLM 20771	1,25 (1,32)
4.2 litros automático con motor sobrealimentado	Shell M1375.4	C2C 8432	9,92 (10,5)	M2C 192A sintético	JLM 20771	1,25 (1,32)
VIN Introducción del nuevo diferencial: R41866*						
2.7 litros diésel automático	Shell M1375.4	C2C 8432	8,52 (9,0)	Castrol SAF–XO 75W–90	C2D 3653	0,90 (0,95)
3.0 litros automático	Shell M1375.4	C2C 8432	9,47 (10,0)	Castrol SAF–XO 75W–90	C2D 3653	0,90 (0,95)
4.2 litros automático	Shell M1375.4	C2C 8432	9,47 (10,0)	Castrol SAF–XO 75W–90	C2D 3653	0,90 (0,95)
4.2 litros automático con motor sobrealimentado	Shell M1375.4	C2C 8432	9,92 (10,5)	Castrol SAF–XO 75W–90	C2D 3653	0,90 (0,95)

Nota: ** nuevo diferencial también introducido en los VIN: R32255, R32809 to R32814, R32823, R32848 a R32851.*

Nota: *las cantidades de capacidad expresadas son de llenado máximo.*

Nota

Motor	Caja de cambios			Diferencial		
	Lubricante	N.º de pieza	Capacidad Litros (Cuartos de galón)	Lubricante	N.º de pieza	Capacidad Litros (Cuartos de galón)
XF: desde MA 2010 hasta MA 2012						
3.0 litros diésel automático	Shell M1375.4	C2C 8432	10,06 (10,6)	Castrol SAF–XO 75W–90	C2D 3653	0,90 (0,95)
3.0 litros automático	Shell M1375.4	C2C 8432	9,47 (10,0)	Castrol SAF–XO 75W–90	C2D 3653	0,90 (0,95)
4.2 litros automático	Shell M1375.4	C2C 8432	9,47 (10,0)	Castrol SAF–XO 75W–90	C2D 3653	0,90 (0,95)
5.0 litros automático	Shell M1375.4	C2C 8432	10,13 (10,7)	Castrol SAF–XO 75W–90	C2D 3653	0,90 (0,95)
5.0 litros sobrealimentado automático	Shell M1375.4	C2C 8432	10,13 (10,7)	Castrol BOT 720 75W–90	C2D 3650	1,3 (1,37)
XF: de MA 2012 a MA 2013						
2.2 litros diésel 8 Ratio automático	Shell L12108 o Lifeguard 8	JDE 26444* JDE 26445**	8,04 (8,5)	Castrol SAF–XO 75W–90	C2D 3653	0,90 (0,95)
3.0 litros diésel 8 Ratio automático	Shell L12108 o Lifeguard 8	JDE 26444* JDE 26445**	8,45 (8,9)	Castrol SAF–XO 75W–90	C2D 3653	0,90 (0,95)
3.0 litros diésel 6 Ratio automático	Shell M1375.4	C2C 8432	10,06 (10,6)	Castrol SAF–XO 75W–90	C2D 3653	0,90 (0,95)
3.0 litros gasolina 6 Ratio automático	Shell M1375.4	C2C 8432	9,47 (10,0)	Castrol SAF–XO 75W–90	C2D 3653	0,90 (0,95)
5.0 litros gasolina 6 Ratio automático	Shell M1375.4	C2C 8432	10,13 (10,7)	Castrol SAF–XO 75W–90	C2D 3653	0,90 (0,95)
5.0 litros sobrealimentado gasolina 6 Ratio automático	Shell M1375.4	C2C 8432	10,13 (10,7)	Castrol BOT 720 75W–90	C2D 3650	1,3 (1,37)

Nota: ** 1 litro / ** 5 litros.*

Nota: *las cantidades de capacidad expresadas son de llenado máximo.*

Motor	Caja de cambios			Diferencial	
	Lubricante	N.º de pieza	Capacidad	Lubricante y capacidad	
XF: desde MA 2013 en adelante					
2.2 litros diésel Automática: 8 relaciones	Transmisión: Shell L12108 (Lifeguard 8)	JDE 26444* JDE 26445**	8,45 litros 8,9 cuartos de galón	Unidad de apertura trasera: Castrol SAF–XO Número de pieza: C2D 3653 Llenado inicial: 0,85 litros / 9,0 cuartos de galón Cambio de aceite: 0,82 litros / 8,6 cuartos de galón	Unidad electrónica trasera: Castrol BOT 720 Número de pieza: C2D 3650 Llenado inicial: 1,25 litros / 1,3 cuartos de galón Cambio de aceite: 1,21 litros / 1,3 cuartos de galón
3.0 litros diésel Automática: 8 relaciones					
Motor GTDi de 2.0 L Automática: 8 relaciones					
5.0 litros con motor sobrealimentado Automática: 8 relaciones					
Motor de 3.0 L sobrealimentado Automática: 8 relaciones	Caja de transferencia: Shell TF0870	C2Z25586	0,62 litros 0,65 Cuartos de galón	Unidad delantera: Castrol SAF–XO - Número de pieza: C2D 3653 Llenado inicial: 0,54 litros / 0,57 cuartos de galón	Cambio de aceite: 0,51 litros / 0,54 cuartos de galón

Nota: ** 1 litro / ** 5 litros.*

Nota: *las cantidades de capacidad expresadas son de llenado máximo.*

Nota

Motor	Caja de cambios			Diferencial		
	Lubricante	N.º de pieza	Capacidad Litros (Cuartos de galón)	Lubricante	N.º de pieza	Capacidad Litros (Cuartos de galón)
S-TYPE: desde MA 1999.25 hasta MA 2002.5						
3.0 litros manual	Esso D21065	JLM 20937	1,1 (1,2)	M2C 192A sintético	JLM 20771	1,5 (1,6)
3.0 litros automático	MERCON™ V XT–5–QM	JLM 21044	9,0 (9,5)	M2C 192A sintético	JLM 20771	1,5 (1,6)
4.0 litros automático	MERCON™ V XT–5–QM	JLM 21044	9,0 (9,5)	M2C 192A sintético	JLM 20771	1,5 (1,6)
S-TYPE: 2002.5 MA en adelante						
2.5 litros manual	Esso LT 71141	JLM 20237	1,1 (1,2)	M2C 192A sintético	JLM 20771	1,25 (1,32)
2.5 litros automático	Shell M1375.4	C2C 8432	9,47 (10,0)	M2C 192A sintético	JLM 20771	1,25 (1,32)
2.7 litros diésel manual	Burmah Castrol BOT 338	XR8 50056 XR8 50057	1,6 (1,7)	M2C 192A sintético	JLM 20771	1,25 (1,32)
2.7 litros diésel automático	Shell M1375.4	C2C 8432	8,52 (9,0)	M2C 192A sintético	JLM 20771	1,25 (1,32)
3.0 litros manual	Esso LT 71141	JLM 20237	1,1 (1,2)	M2C 192A sintético	JLM 20771	1,25 (1,32)
3.0 litros automático	Shell M1375.4	C2C 8432	9,47 (10,0)	M2C 192A sintético	JLM 20771	1,25 (1,32)
4.2 litros automático	Shell M1375.4	C2C 8432	9,47 (10,0)	M2C 192A sintético	JLM 20771	1,25 (1,32)
4.2 litros automático con motor sobrealimentado	Shell M1375.4	C2C 8432	9,92 (10,5)	M2C 192A sintético	JLM 20771	1,25 (1,32)

Nota: *las cantidades de capacidad expresadas son de llenado máximo.*

Nota

Motor	Caja de cambios			Diferencial		
	Lubricante	N.º de pieza	Capacidad Litros (Cuartos de galón)	Lubricante	N.º de pieza	Capacidad Litros (Cuartos de galón)
X-TYPE: desde MA 2001 en adelante						
2.0 litros manual con motor de gasolina	Castrol Syntrans Multivehicle 75W-90	C2S 19889	1,9 (2,0)	–	–	–
2.0 litros automático con motor de gasolina	ATF IDEMITSU K17 (Jatco 3100 PL085)	C2S 12120	8,8 (9,3)	–	–	–
2.0 litros diésel manual	Castrol Syntrans Multivehicle 75W-90	C2S 19889	1,9 (2,0)	–	–	–
2.2 litros manual con motor diésel	Castrol Syntrans Multivehicle 75W-90	C2S 19889	1,75 (1,8)	–	–	–
2.2 litros automático con motor diésel	Exxon Mobil JWS 3309	C2S 51628	6,6 (7,0)	–	–	–
2.5 litros manual	Castrol Syntrans Multivehicle 75W-90	C2S 19889	1,75 (1,8)	M2C 192A sintético	JLM 20771	1,15 (1,2)
2.5 litros automático	ATF IDEMITSU K17 (Jatco 3100 PL085)	C2S 12120	8,8 (9,3)	M2C 192A sintético	JLM 20771	1,15 (1,2)
3.0 litros manual	Castrol Syntrans Multivehicle 75W-90	C2S 19889	1,75 (1,8)	M2C 192A sintético	JLM 20771	1,15 (1,2)
3.0 litros automático	ATF IDEMITSU K17 (Jatco 3100 PL085)	C2S 12120	8,8 (9,3)	M2C 192A sintético	JLM 20771	1,15 (1,2)
Caja de transferencia						
2.5 y 3.0 litros	M2C 192A sintético	JLM 20771	0,5 (0,5)			

Nota: *las cantidades de capacidad expresadas son de llenado máximo.*

Motor/Zona	Refrigerante	Refrigerante Carga Peso	Compresor Lubricante Número de pieza	Compresor Lubricante Capacidad
XJ: desde MA 1998 hasta MA 2003				
	R134a	675g ± 25g	JLM 12260	160 – 200 ml
XJ: desde MA 2003 hasta MA 2010				
diésel zona 2	R134a	650g ± 25g	JLM 12260	120 ml
Gasolina zona 2	R134a	650g ± 25g	JLM 12260	140 ml
Gasolina zona 4	R134a	800g ± 25g	JLM 12260	180 ml
XJ: desde MA 2010 hasta MA 2011				
3.0 litros diésel	R134a	700g ± 25g	JLM 12260	110 ml
5.0 litros	R134a	700g ± 25g	JLM 12260	110 ml
5.0 litros con motor sobrealimentado	R134a	700g ± 25g	JLM 12260	110 ml
XJ: de MA 2011 a MA 2013				
3.0 litros diésel	R134a	700g ± 25g	JLM 12260	110 ml
3.0 litros de gasolina	R134a	750g ± 25g	JLM 12260	140 ml
5.0 litros	R134a	700g ± 25g	JLM 12260	110 ml
5.0 litros con motor sobrealimentado	R134a	700g ± 25g	JLM 12260	110 ml

Nota

Motor/Zona	Refrigerante	Refrigerante Carga Peso	Compresor Lubricante Número de pieza	Compresor Lubricante Capacidad
XJ: desde MA 2013 en adelante				
3.0 litros diésel	R134a	700g ± 25g	JLM 12260	110 ml
GTDi de 2.0 L	R134a	700g ± 25g	JLM 12260	110 ml
Motor de 3.0 L sobrealimentado	R134a	700g ± 25g	JLM 12260	110 ml
5.0 litros	R134a	700g ± 25g	JLM 12260	110 ml
5.0 litros con motor sobrealimentado	R134a	700g ± 25g	JLM 12260	110 ml

Nota

Motor/Zona	Refrigerante	Refrigerante Carga Peso	Compresor Lubricante Número de pieza	Compresor Lubricante Capacidad
XK: desde MA 1997 hasta MA 2006.5				
Gasolina	R134a	650g ± 50g	JLM 12260	160 – 200 ml
XK: desde MA 2006.5 hasta MA 2010				
Gasolina	R134a	700g ± 25g	JLM 12260	130 ml
XK: de MA 2010 a MA 2013				
Gasolina	R134a	700g ± 25g	JLM 12260	110 ml
XK: desde el MA 2013 en adelante				
Gasolina	R134a	700g ± 25g	JLM 12260	110 ml

Nota

Motor/Zona	Refrigerante	Refrigerante Carga Peso	Compresor Lubricante Número de pieza	Compresor Lubricante Capacidad
XF: desde MA 2008.25 hasta MA 2010				
diésel	R134a	750g ± 25g	JLM 12260	130 ml
Gasolina	R134a	750g ± 25g	JLM 12260	130 ml
XF: desde MA 2010 hasta MA 2012				
Motor de 3.0 L diésel	R134a	750g ± 25g	JLM 12260	110 ml
3.0 litros de gasolina	R134a	750g ± 25g	JLM 12260	130 ml
4.2 L de gasolina	R134a	750g ± 25g	JLM 12260	130 ml
5.0 L de gasolina	R134a	750g ± 25g	JLM 12260	110 ml
XF: de MA 2012 a MA 2013				
Diésel 2.2 L	R134a	700g ± 25g	JLM 12260	110 ml
Motor de 3.0 L diésel	R134a	750g ± 25g	JLM 12260	110 ml
3.0 litros de gasolina	R134a	750g ± 25g	JLM 12260	130 ml
5.0 L de gasolina	R134a	750g ± 25g	JLM 12260	110 ml

Nota

Motor/Zona	Refrigerante	Refrigerante Carga Peso	Compresor Lubricante Número de pieza	Compresor Lubricante Capacidad
XF: desde MA 2013 en adelante				
Diésel 2.2 L	R134a	700g ± 25g	JLM 12260	110 ml
Motor de 3.0 L diésel	R134a	750g ± 25g	JLM 12260	110 ml
GTDi de 2.0 L	R134a	750g ± 25g	JLM 12260	110 ml
Motor de 3.0 L sobrealimentado	R134a	750g ± 25g	JLM 12260	110 ml
Motor de gasolina de 5.0 L sobrealimentado	R134a	750g ± 25g	JLM 12260	110 ml

Nota

Motor/Zona	Refrigerante	Refrigerante Carga Peso	Compresor Lubricante Número de pieza	Compresor Lubricante Capacidad
S-TYPE: desde MA 1999.25 hasta MA 2002.5				
	R134a	800g ± 25g	XR8 3680	207 ml
S-TYPE: 2002.5 MA en adelante				
Gasolina	R134a	750g ± 25g	XR8 3680	207 ml
Diésel	R134a	700g ± 50g	XR8 3680	207 ml
X-TYPE: desde MA 2001 en adelante				
Gasolina: vea también a continuación	R134a	810g ± 15g	XR8 3680	220 ml
Gasolina: VIN E88032 en adelante	R134a	575g ± 25g		
Diésel	R134a	735g ± 25g	XR8 3680	200 ml

Nota

A nuestro leal saber y entender, las ilustraciones, la información técnica, los datos y el texto descriptivo de esta edición eran correctos en el momento de pasar a imprenta.

Ninguna parte de esta publicación podrá ser reproducida, almacenada en sistemas de documentación ni transmitida por medios electrónicos, mecánicos, fotocopias ni de ninguna otra forma. Queda prohibido almacenar o traducir esta publicación y editarla, sea en forma resumida o ampliada, salvo con el consentimiento previo por escrito de Jaguar Cars Limited. Las mismas condiciones son aplicables a otras partes de esta publicación y su uso en otras publicaciones.

Si bien se ha hecho todo lo posible para que esta publicación sea lo más completa y exacta posible, no aceptamos responsabilidad alguna por inexactitudes u omisiones en aquella.

Publicado en agosto de 2012 por Technical Communications **Jaguar** Publicación n.º JLR 15 96 15_3E